egz. 2

2MKP ENERGIA Sp. z o.o.
03-149 Warszawa, ul. Osiedle 2A

BIURO: ul. Borowskiego 2 lok. 114, 03-475 Warszawa
tel. /22/ 414-40-01 fax. /22/ 207-24-48
NIP: 1132893018 REGON 362049299, KRS 0000577423 Kapitał 5000zł wpłacony w całości

PROJEKT BUDOWLANO-WYKONAWCZY

INWESTOR:	***GMINA BABOSZEWO*** ***UL. WARSZAWSKA 9A*** ***09-130 BABOSZEWO***
INWESTYCJA: (nazwa i adres)	**Budowa sieci elektroenergetycznej na napięcie znamionowe do 1kV-** **Budowa linii kablowej nN oświetlenia ulicznego wraz ze słupami oświetleniowymi i złączem kablowym Nn na drodze powiatowej 3021W w miejscowości Sokolniki Nowe, dz. nr 133, gmina Baboszewo. 142003_2.-Baboszewo, 0039-Sokolniki Nowe, dz. nr 133.**
Klasyfikacja robót	**WSPÓLNY SŁOWNIK ZAMÓWIEŃ (CPV)** ***Roboty instalacyjne elektryczne: 45310000-3*** ***Instalowanie urządzeń oświetlenia drogowego: 45316110-9*** ***KATEGORIA OBIEKTU XXVI***

Funkcja	Tytuł, imię i nazwisko	Nr uprawnień	Data	Podpis
Projektował:	mgr inż. Mirosław Kurczak	MAZ/0170/PWOE/04 upr. bud. do projektowania i kierowania robotami budowlanymi w specjalności elektroenergetycznej	2016-06-27	PROJEKTANT mgr inż. elektryk Mirosław Kurczak up. bud. nr MAZ/0170/PWOE/04
Sprawdził:	mgr inż. Marcin Rowicki	MAZ/0169/PWOE/04 upr. bud. do projektowania i kierowania robotami budowlanymi w specjalności elektroenergetycznej	2016-06-27	mgr inż. Marcin Rowicki nr MAZ/0169/PWOE/04 „MIRMAK" s.c. 03-450 Warszawa, ul. Borowskiego 2 pok. 114
Opracowała:	inż. Marlena Mikołajczyk		2016-06-27	Marlena Mikołajczyk Asystent Projektanta

Warszawa, czerwiec 2016

Spis treści

1. **TOM I-** Projekt budowlano-wykonawczy: Budowa linii kablowej nN oświetlenia ulicznego wraz ze słupami oświetleniowymi i złączem kablowym Nn na drodze powiatowej 3021W w miejscowości Sokolniki Nowe, dz. nr 133, gmina Baboszewo.

2. **TOM II-** Projekt budowlano-wykonawczy: Budowa przyłącza kablowego nN do oświetlenia ulicznego w drodze powiatowej 3021W w miejscowości Sokolniki Nowe, dz. nr 133, 142, gmina Baboszewo.

egz.....

2MKP ENERGIA Sp. z o.o.
03-149 Warszawa, ul. Osiedle 2A

BIURO: ul. Borowskiego 2 lok. 114, 03-475 Warszawa
tel. /22/ 414-40-01 fax. /22/ 207-24-48
NIP: 1132893018 REGON 362049299, KRS 0000577423 Kapitał 5000zł wpłacony w całości

---

PROJEKT BUDOWLANO-WYKONAWCZY TOM I

INWESTOR:	***GMINA BABOSZEWO*** ***UL. WARSZAWSKA 9A*** ***09-130 BABOSZEWO***
INWESTYCJA: *(nazwa i adres)*	**Budowa sieci elektroenergetycznej na napięcie znamionowe do 1kV-** **Budowa linii kablowej nN oświetlenia ulicznego wraz ze słupami oświetleniowymi i złączem kablowym Nn na drodze powiatowej 3021W w miejscowości Sokolniki Nowe, dz. nr 133, gmina Baboszewo. 142003_2.-Baboszewo, 0039-Sokolniki Nowe, dz. nr 133.**
Klasyfikacja robót	**WSPÓLNY SŁOWNIK ZAMÓWIEŃ (CPV)** ***Roboty instalacyjne elektryczne: 45310000-3*** ***Instalowanie urządzeń oświetlenia drogowego: 45316110-9*** ***KATEGORIA OBIEKTU XXVI***

Funkcja	Tytuł, imię i nazwisko	Nr uprawnień	Data	Podpis
Projektował:	mgr inż. Mirosław Kurczak	MAZ/0170/PWOE/04 upr. bud. do projektowania i kierowania robotami budowlanymi w specjalności elektroenergetycznej	2016-06-27	PROJEKTANT mgr inż. elektryk Mirosław Kurczak upr. bud. nr MAZ/0170/PWOE/04
Sprawdził:	mgr inż. Marcin Rowicki	MAZ/0169/PWOE/04 upr. bud. do projektowania i kierowania robotami budowlanymi w specjalności elektroenergetycznej	2016-06-27	mgr inż. Marcin Rowicki nr MAZ/0169/PWOE/04
Opracowała:	inż. Marlena Mikołajczyk		2016-06-27	„MIRMAR" s.c. 03-450 Warszawa, ul. Borowskiego 2 pok.114 Marlena Mikołajczyk Asystent Projektanta

Warszawa, czerwiec 2016

egz.....

2MKP ENERGIA Sp. z o.o.
03-149 Warszawa, ul. Osiedle 2A

BIURO: ul. Borowskiego 2 lok. 114, 03-475 Warszawa
tel. /22/ 414-40-01 fax. /22/ 207-24-48
NIP: 1132893018 REGON 362049299, KRS 0000577423 Kapitał 5000zł wpłacony w całości

---

PROJEKT BUDOWLANY

INWESTOR:	***GMINA BABOSZEWO*** ***UL. WARSZAWSKA 9A*** ***09-130 BABOSZEWO***
INWESTYCJA: (nazwa i adres)	**Budowa sieci elektroenergetycznej na napięcie znamionowe do 1kV-** **Budowa linii kablowej nN oświetlenia ulicznego wraz ze słupami oświetleniowymi i złączem kablowym Nn na drodze powiatowej 3021W w miejscowości Sokolniki Nowe, dz. nr 133, gmina Baboszewo. 142003_2.-Baboszewo, 0039-Sokolniki Nowe, dz. nr 133.**
Klasyfikacja robót	**WSPÓLNY SŁOWNIK ZAMÓWIEŃ (CPV)** ***Roboty instalacyjne elektryczne: 45310000-3*** ***Instalowanie urządzeń oświetlenia drogowego: 45316110-9*** ***KATEGORIA OBIEKTU XXVI***

Funkcja	Tytuł, imię i nazwisko	Nr uprawnień	Data	Podpis
Projektował:	mgr inż. Mirosław Kurczak	MAZ/0170/PWOE/04 upr. bud. do projektowania i kierowania robotami budowlanymi w specjalności elektroenergetycznej	2016-06-27	
Sprawdził:	mgr inż. Marcin Rowicki	MAZ/0169/PWOE/04 upr. bud. do projektowania i kierowania robotami budowlanymi w specjalności elektroenergetycznej	2016-06-27	
Opracowała:	inż. Marlena Mikołajczyk		2016-06-27	

ZAŁĄCZNIK DO ZGŁOSZENIA ROBÓT BUDOWLANYCH
nr AB. 6743.6.44.2016
z dnia 29.06.2016

Warszawa, czerwiec 2016

STAROSTWO POWIATOWE
w Płońsku
09-100 Płońsk, ul. Płocka 39

Spis treści

1. Strona tytułowa 1
2. Spis treści.....2
3. Warunki przyłączenia do sieci elektroenergetycznej.....3
4. Umowa na wykonanie dokumentacji projektowej.....6
5. Decyzja Nr 1/2016 o lokalizacji inwestycji celu publicznego.....9
6. Uzgodnienia narady koordynacyjnej.....16
7. Podstawa opracowania dokumentacji.....21
8. Projektowana sieć elektroenergetyczna.....21
9. Złącze kablowo- pomiarowe+ SOK.....22
10. Latarnie i oprawy oświetleniowe 22
11. Wytyczne organizacyjne.....22
12. Ochrona przeciwporażeniowa.....23
13. Ochrona przeciwprzepięciowa.....23
14. Uwagi końcowe.....23
16. Obliczenia oświetleniowe 24
16. Obliczenia techniczne.....31
17. Opinia geotechniczna.....33
18. Projekt zagospodarowania terenu.....35
19, Informacje o wpływie inwestycji na sąsiednie działki.....36
20. Informacja dotycząca bezpieczeństwa i ochrony zdrowia na placu budowy.....37
21. Zestawienie materiałów.....41
22. Oświadczenie projektowana i sprawdzającego, uprawnienia budowlane, wpis do MOIIB.....42
23. Rysunki projektowe 47
24. Załączniki.....53

STAROSTWO POWIATOWE
w Płońsku
09-100 Płońsk, ul. Płocka 39

Potwierdzam odbiór dokumentu

20. 04. 2016

podpis .....

Energa operator

Numer P/16/017612	Miejscowość Ciechanów	Data 18-04-2016

WARUNKI PRZYŁĄCZENIA

DO SIECI ELEKTROENERGETYCZNEJ ENERGA-OPERATOR SA

Oddział w Płocku

ZA ZGODNOŚĆ Z ORYGINAŁEM

1. Przyłączany obiekt:
   Nazwa:oświetlenie drogowe
   Adres (Nr działki):Sokolniki Nowe
   gm. Baboszewo , działka numer 133
2. Grupa przyłączeniowa: V
3. Moc przyłączeniowa: 3 kW
4. Miejsce przyłączenia: Istniejący słup linii nN napowietrznej
   GPZ - Płońsk [0033]
   Linia 15 kV Płońsk Byd. p.16 [0033/14]
   Stacja SN/nn Sokolniki [S7-01380]
   Obwód nn Sokolniki [S7-01380/02]
   Obiekt Obwód [nN] Sokolniki [S7-01380/02]

5. Miejsce dostarczania energii elektrycznej:
   - zaciski prądowe odgałęźne na istniejącym słupie linii nN napowietrznej w kierunku instalacji odbiorcy - dla przyłącza kablowego
6. Rodzaj przyłącza: kablowe
7.1. Zakres inwestycji realizowanych przez ENERGA-OPERATOR SA -
7.1.1. Urządzenia WN i SN:
   nie dotyczy
7.1.2. Stacja transformatorowa:
   Sprawdzić/dostosować wielkość zabezpieczenia w stacji transformatorowej na obwodzie nN po realizacji przyłączenia.
7.1.3. Urządzenia nn:
   nie dotyczy
7.1.4. Wyposażenie urządzeń, instalacji lub sieci, niezbędne do współpracy z siecią, do której instalacje lub sieci są przyłączane:
   dla ochrony przed porażeniem prądem elektrycznym należy zapewnić samoczynne wyłączenie zgodnie z wiedzą techniczną i obowiązującymi przepisami przy układzie sieci zasilającej nN TN-C. Instalację odbiorczą należy wykonać w układzie TN-C-S. Zastosowane wyłączniki przeciwporażeniowe różnicowo-prądowe winny być o działaniu bezpośrednim i czułości do 30 mA. wykonać instalację odbiorczą zgodnie z wiedzą techniczną i obowiązującymi przepisami. Od miejsca dostarczania energii elektrycznej należy stosować materiały i urządzenia dopuszczone do stosowania na terenie Rzeczypospolitej Polskiej jako uziomy instalacji elektrycznej należy wykorzystywać metalowe konstrukcje budynków, inne metalowe elementy umieszczone w fundamentach stanowiące sztuczny uziom fundamentów, zbrojenia fundamentów i ścian oraz przewodzące prąd instalacje wodociągowe pod warunkiem uzyskania zgody jednostki eksploatującej sieć wodociągową
7.1.5. Zabezpieczenie sieci przed zakłóceniami elektrycznymi powodowanymi przez urządzenia, instalacje lub sieci wnioskodawcy:
   - w celu zabezpieczenia sieci przed wprowadzaniem zakłóceń z urządzeń lub instalacji Odbiorcy należy zastosować urządzenia pomiarowe i ochronne.
   - w zależności od rodzaju zasilanych urządzeń, szczególnie posiadających elementy elektroniczne, należy zastosować w instalacji odbiorczej odpowiednie urządzenia i środki ochrony przeciwprzepięciowej.
   - w instalacjach elektrycznych należy stosować urządzenia ochrony przeciwprzepięciowej. Sposób i miejsce instalowania zgodnie oraz rezystancje uziemień urządzeń ochrony przeciwprzepięciowej stosować zgodnie z wiedzą techniczną i przepisami budowy.
7.1.6. Dostosowanie przyłączanych urządzeń, instalacji lub sieci do systemów sterowania dyspozytorskiego:
   -
7.1.7. Demontaże:
   -
7.2. Zakres inwestycji realizowanych przez Podmiot Przyłączany:
   - wybudować wydzielony kablowy obwód oświetlenia ulicznego od istniejącego słupa linii nN napowietrznej poprzez słupowy

Energa
operator

rozłącznik bezpiecznikowy nN 0,4kV kablem typu YAKXs o przekroju min. 35 mm2 dla przyłącza kablowego ,
- projektowaną szafkę oświetlenia ulicznego z miejscem zainstalowania układu pomiarowego energii elektrycznej zabudować przy projektowanym słupie linii oświetleniowej,
- sterowanie oświetlenia ulicznego rozwiązać w oparciu o zegar astronomiczny
- typ opraw oraz słupów dobrać do parametrów ulicy
- źródła światła instalować energooszczędne

8. Wymagany stopień skompensowania mocy biernej: tg fi≤ 0.4
9. Wymagania dotyczące układu pomiarowo-rozliczeniowego i systemu pomiarowo-rozliczeniowego:
9.1. Miejsce zainstalowania:
szafka oświetlenia ulicznego zainstalowana przy projektowanym słupie linii nN oświetlenniowej
9.2. Rodzaj i prąd znamionowy oraz miejsce usytuowania zabezpieczenia przedlicznikowego / głównego:
wyłącznik nadmiarowo - prądowy bez członu zwarciowego (ogranicznik mocy) lub wyłącznik taryfowy o prądzie znamionowym 6 A, zainstalowane w szafce oświetlenia ulicznego
9.3. Sposób pomiaru: bezpośredni
9.4. Liczniki: a) układ pomiarowy 3 - fazowy zainstalować na napięciu przyłączenia
b) licznik energii elektrycznej powinien umożliwiać dwukierunkowy pomiar energii czynnej oraz biernej dla odbiorców posiadających źródła wytwórcze, mierzony w czterech kwadrantach z rejestracją profili obciążenia. W przypadku odbiorców nie posiadających źródeł wytwórczych, licznik energii elektrycznej powinien umożliwiać jednokierunkowy pomiar energii czynnej i dwukierunkowy pomiar energii biernej z rejestracją profili obciążenia
c) licznik energii elektrycznej w układzie pomiarowo-rozliczeniowym powinien mieć klasę dokładności nie gorszą niż 2 dla energii czynnej i nie gorszą niż 3 dla energii biernej
d) obwody napięciowe licznika powinny być zabezpieczone po stronie nN
e) wszystkie elementy członu zasilającego oraz osłony i urządzenia wchodzące w skład układu pomiarowego energii elektrycznej muszą być przystosowane do plombowania
9.5. Przystosowanie układu pomiarowo-rozliczeniowego do systemów zdalnego odczytu danych pomiarowych
-
9.6. Wymagania dodatkowe:
a) Dla pomiaru pośredniego lub półpośredniego, zastosować odpowiednie przekładniki i listwę kontrolno-pomiarową a w obwodach wtórnych pomiaru wykonać zabezpieczenie obwodów napięciowych liczników oraz optyczną sygnalizację zaniku napięcia.
b) Dla poszczególnych etapów budowy przewidzieć pomiar dostosowany do poboru mocy.
c) Urządzenia pomiarowe winny być osłonięte i przystosowane do oplombowania.
d) Wymagania techniczne dla układów transmisji danych pomiarowych określone są w Instrukcji Ruchu i Eksploatacji Sieci Dystrybucyjnej ENERGA–OPERATOR SA
e) inne:
-

10. Dane dotyczące sieci oraz parametry w zakresie elektroenergetycznej automatyki zabezpieczeniowej i systemowej
10.1. Dotyczy sieci o napięciu do 1 kV:

a)	Układ sieci	Sieć 0,4 kV pracuje w układzie TN-C.	
b)	Napięcie znamionowe sieci	0,4	kV
c)	Maksymalny prąd zwarciowy w sieci	26	kA
	Rzeczywistą wartość prądu zwarciowego oblicza projektant.		
d)	System ochrony od porażeń	Samoczynne wyłączenie zasilania	

10.2. Dotyczy sieci o napięciu powyżej 1 kV:

a)	Sposób pracy punktu neutralnego sieci	Z kompensacją	
b)	Napięcie znamionowe sieci	15	kV
c)	Prąd zwarcia doziemnego	20	A
d)	Czas wyłączenia zwarcia doziemnego	0,2	s
e)	Moc zwarciowa na szynach 15 kV	231	MVA
f)	Czas wyłączenia zwarcia wielofazowego	5	s
		w stacji110/15 kV GPZ Płońsk	
	Rzeczywistą wartość prądu zwarcia wielofazowego oblicza projektant na podstawie mocy zwarciowej.		
g)	System ochrony od porażeń	uziemienie ochronne	

10.3. Inne:

ZA ZGODNOŚĆ Z ORYGINAŁEM
mgr inż. Mirosław Kurczak
Uprawnienia Budowlane do Projektowania i Kierowania Robotami Budowlanymi bez ograniczeń w zakresie sieci, instalacji i urządzeń elektrycznych i elektroenergetycznych
NR MAZ/01/.../PWOE/04

STAROSTWO POWIATOWE
w Płońsku
09-100 Płońsk, ul. Płocka 39

Energa
operator

-

11. Dane znamionowe urządzeń, instalacji i sieci oraz dopuszczalne graniczne parametry ich pracy

Rodzaj urządzenia/instalacji/sieci	Napięcie znam. [kV]	Moc znam. [kW]	Prąd rozruchu [A]

12. Inne ustalenia:

12.1. Dotyczy projektu budowlanego:
Projekty budowlano-wykonawcze przed przystąpieniem do realizacji inwestycji podlegają sprawdzeniu przez Rejon Dystrybucji Ciechanów pod względem zgodności z warunkami przyłączenia do układów rozliczeniowo-pomiarowych włącznie.
Wytyczne projektowe należy uzyskać oraz uzgodnić opracowaną dokumentację projektową dotyczącą oświetlenia z ENERGA OŚWIETLENIE Sp. z o.o. Biuro Regionalne w Płocku ul. Graniczna 57, 09-407 Płock.

12.2. Dotyczy współpracy ruchowej:
podmiotów grupy V zgodnie z instrukcją Przedsiębiorstwa Energetycznego

12.3. Dotyczy umowy o przyłączenie:
-

12.4. Inne wymagania:
-

13. Użytkowane urządzenia elektryczne powinny spełniać wymagania określone w obowiązujących przepisach dotyczących kompatybilności elektromagnetycznej.

14. Przy realizacji niniejszych warunków przyłączenia należy uwzględnić wymagania określone w Instrukcji Ruchu i Eksploatacji Sieci Dystrybucyjnej obowiązującej na terenie działania ENERGA-OPERATOR SA.

15. Standardy jakościowe energii elektrycznej określa Rozporządzenie Ministra Gospodarki z dnia 4 maja 2007 roku (Dz.U. Nr 93 poz. 623 z 2007 r.).
ENERGA-OPERATOR SA nie zapewnia bezprzerwowej dostawy energii do sieci elektroenergetycznej dla ww. obiektu. Należy liczyć się z możliwością przerw w dostawie energii elektrycznej. Bezprzerwową dostawę energii elektrycznej można zapewnić jedynie poprzez zainstalowanie własnego źródła energii (np. agregatu prądotwórczego, urządzenia UPS, itp.) po uprzednim uzgodnieniu warunków jego instalacji z ENERGA-OPERATOR SA Oddział w Płocku

16. Zawarcie umowy o przyłączenie stanowi podstawę do rozpoczęcia realizacji prac projektowych i budowlano-montażowych, na zasadach określonych w tej umowie. Projekt umowy o przyłączenie stanowi załącznik do niniejszych warunków.

17. Warunki przyłączenia są ważne 2 lata od dnia ich doręczenia.
Po zawarciu umowy o przyłączenie warunki przyłączenia ważne są w okresie obowiązywania umowy o przyłączenie.

18. Działając na podstawie art. 7 ust. 14 ustawy z dnia 10 kwietnia 1997 roku – Prawo energetyczne (Dz. U. nr 54 poz. 348 z późn. zm.) w związku z art. 34 ust. 3 pkt 3 ustawy z dnia 7 lipca 1994 roku (Dz. U. nr 89 poz. 414 z późn. zm.) ENERGA-OPERATOR SA oświadcza, że zapewni dostawę energii dla obiektu przyłączanego:
- po przyłączeniu obiektu do sieci elektroenergetycznej na podstawie niniejszych warunków przyłączenia oraz w oparciu o umowę o przyłączenie, jaka zostanie zawarta pomiędzy Podmiotem Przyłączanym a ENERGA – OPERATOR SA,
- po zawarciu umowy o świadczenie usług dystrybucji lub umowy kompleksowej.
Niniejsze oświadczenie jest oświadczeniem w rozumieniu art. 34 ust. 3, pkt. 3 ustawy - Prawo budowlane.

Sikorski Bogdan
OPRACOWAŁ

Kierownik
Dział Przyłączeń
Piotr Kozłowski

ZATWIERDZIŁ

Otrzymują:
1. Wnioskodawca
2. ENERGA-OPERATOR SA Oddział w Płocku Rejon Dystrybucji w Ciechanowie
ul. Mławska 3, 06-400 Ciechanów

ZA ZGODNOŚĆ Z ORYGINAŁEM

STAROSTWO POWIATOWE
w Płońsku
09-100 Płońsk, ul. Płocka 39

-8-

UMOWA Nr 14/2016

zawarta w dniu 29 lutego 2016 r. w Baboszewie, pomiędzy **Gminą Baboszewo** NIP 567-179-04-40, REGON 130378054 z siedzibą przy ul. Warszawskiej 9A, 09-130 Baboszewo, reprezentowaną przez:

Tomasza Sobeckiego - **Wójta Gminy Baboszewo,**

przy kontrasygnacie:

Anny Guzanowskiej - **Skarbnik Gminy Baboszewo,**

zwaną dalej **Zamawiającym,**

a

Firmą **2MKP ENERGIA Sp. z o.o.**, ul. Osiedle 2A, 09 – 149 Warszawa, NIP 1132893018, REGON 362049299

reprezentowaną przez:

Mirosława Kurczaka - **Wiceprezesa Zarządu**

zwaną dalej **Wykonawcą,**

ZA ZGODNOŚĆ Z ORYGINAŁEM

W wyniku przeprowadzonego postępowania o udzielenie zamówienia publicznego o wartości szacunkowej poniżej 30 000 euro znak: ID.271.1.2016 na opracowanie „Dokumentacji projektowej oświetlenia LED z linią elektroenergetyczną kablową w miejscowości Sokolniki Nowe, gmina Baboszewo" ogłoszonego w dniu 12 lutego 2016 r. na stronie internetowej Zamawiającego www.ugbaboszewo.bip.org.pl i tablicy ogłoszeń Urzędu Gminy Baboszewo została zawarta umowa o następującej treści:

§ 1

Przedmiot umowy i warunki realizacji

1. Przedmiotem zamówienia jest opracowanie dokumentacji projektowej oświetlenia LED z liną elektroenergetyczną kablową w miejscowością Sokolniki Nowe, gmina Baboszewo. Zakres opracowania obejmuje wykonanie kompletnej dokumentacji projektowej dla odcinka drogi powiatowej Nr 3021W relacji Płońsk – Raciąż, działka ewid. nr 133 położona w obrębie ewidencyjnym Sokolniki, o długości około 840 m, od skrzyżowania drogi powiatowej Nr 3021W Płońsk – Raciąż z drogą powiatową Nr 3037W Szymaki – Jarocin – Sokolniki do końca miejscowości Sokolniki Nowe, po stronie której znajduje się ciąg pieszo – jezdny.
2. Wykonawca zobowiązany jest do:
   1) Zlecenia wykonania mapy do celów projektowych oraz uzyskania wszelkich opinii, warunków technicznych, uzgodnień, zgód, decyzji i sprawdzeń zastosowanych rozwiązań projektowych w zakresie wynikającym z obowiązujących przepisów, niezbędnych do prawidłowego wykonania prac projektowych.
   2) Sporządzenia dokumentacji technicznej w skład, której będzie wchodził:
      - projekt budowlany w zakresie uwzględniającym specyfikację robót budowlanych z dołączonym oświadczeniem projektanta a także sprawdzającego o sporządzeniu projektu zgodnie z obowiązującymi przepisami oraz zasadami wiedzy technicznej – 4 egz. wersji papierowej + wersja elektroniczna w formacie pdf,
      - przedmiar robót, tj. opracowanie zawierające opis robót budowlanych w kolejności technologicznych ich wykonania, z podaniem ilości jednostek przedmiarowych robót wynikających z dokumentacji oraz podstaw do ustalenia cen jednostkowych lub nakładów rzeczowych – 2 egz. wersji papierowej + wersja elektroniczna w formacie pdf, .doc, i dodatkowo z uniwersalnym rozszerzeniem .ath,
      - kosztorys inwestorski zgodnie z Rozporządzeniem Ministra Infrastruktury z dnia 18 maja 2004 r. w sprawie określenia metod i podstaw kosztorysu inwestorskiego, obliczania planów kosztów prac projektowych oraz planowanych kosztów robót budowlanych określonych w Programie funkcjonalno–użytkowym – 2 egz. wersji papierowej + wersja elektroniczna w formacie pdf,

sobotki 6 –

względu na wysokość związanych z tym kosztów.

2.Zamawiający ma prawo potrącić należne mu kary umowne z wynagrodzenia przysługującego Wykonawcy.

3.Wykonawcy przysługują kary umowne:

1) za odstąpienie od umowy przez Zamawiającego lub przez Wykonawcę z przyczyn, za które ponosi odpowiedzialność Zamawiający, w wysokości 10% wynagrodzenia umownego brutto określonego w § 6 ust. 1, za wyjątkiem sytuacji gdy wystąpi istotna zmiana okoliczności powodująca, że wykonanie umowy nie leży w interesie publicznym, czego nie można było przewidzieć w chwili zawarcia umowy, pod warunkiem odstąpienia przez Zamawiającego od umowy w terminie 30 dni od powzięcia wiadomości o tych okolicznościach.

2. Niezależnie od kar umownych, o których mowa w ust. 1 Zamawiający jest uprawniony do dochodzenia odszkodowania uzupełniającego na zasadach ogólnych.

§ 14

Postanowienia końcowe

1. W sprawach nieregulowanych niniejszą Umową mają zastosowanie przepisy Kodeksu Cywilnego oraz przepisy szczególne dotyczące przedmiotu zamówienia.
2. Ewentualne spory mogące wyniknąć z realizacji umowy Strony zobowiązują się rozwiązywać polubownie, w drodze negocjacji. W razie braku porozumienia spory będzie rozstrzygać sąd powszechny właściwy miejscowo według siedziby Zamawiającego.
3. Umowę niniejszą sporządza się w trzech jednobrzmiących egzemplarzach, z czego 2 egz. otrzymuje Zamawiający a 1 egz. Wykonawca.
4. Integralną część umowy stanowią załączniki:
   Zał. Nr 1 - Opis przedmiotu zamówienia
   Zał. Nr 2 - Oferta Wykonawcy.

WYKONAWCA:

2MKP ENERGIA Sp. z o.o.

Mirosław Kurczak
WICEPREZES ZARZĄDU

2MKP ENERGIA Sp. z o.o.
03-475 Warszawa, ul. Borowskiego 2/114
NIP: 1132893018, Regon: 362049299
tel. (22) 414 40 01, fax: (22) 207 24 48

ZAMAWIAJĄCY:

WÓJT
Sobecki Tomasz
mgr Tomasz Sobecki

SKARBNIK GMINY
mgr Anna Guszkowska

Gmina Baboszewo
09-130 Baboszewo
ul. Warszawska 9A
Regon 130378054
NIP 5671790440

ANEKS Nr 1

z dnia 31 maja 2016 r.

DO UMOWY Nr 14/2016 z dnia 29 lutego 2016 r.

pomiędzy **Gminą Baboszewo** NIP 567-179-04-40, REGON 130378054 z siedzibą przy ul. Warszawskiej 9A, 09-130 Baboszewo, reprezentowaną przez:

Tomasza Sobeckiego - **Wójta Gminy Baboszewo,**

przy kontrasygnacie:

Anny Guzanowskiej - **Skarbnik Gminy Baboszewo,**

zwaną dalej **Zamawiającym,**

a

Firmą **2MKP ENERGIA Sp. z o.o.**, ul. Osiedle 2A, 09 – 149 Warszawa, NIP 1132893018, REGON 362049299 reprezentowaną przez:

Mirosława Kurczaka - **Wiceprezesa Zarządu**

zwaną dalej **Wykonawcą,**

Działając na podstawie § 12 ust. 2 zawartej umowy oraz wniosku Wykonawcy z dnia 25 maja 2016 r. dokonuje się zmiany treści umowy w zakresie terminu wykonania przedmiotu umowy o następujący sposób.

§ 1

Paragraf 5 ust. 1 umowy otrzymuje brzmienie:

„1. Wykonawca wykona przedmiot zamówienia do dnia 30 czerwca 2016 roku. Jako termin wykonania dokumentacji projektowej, będzie uznany dzień, w którym Wykonawca złoży w imieniu Zamawiającego wniosek o pozwolenie na budowę bądź zgłoszenie zamiaru wykonania robót budowlanych wraz z kompletną dokumentacją projektową."

§ 2

Pozostałe postanowienia umowy Nr 14/2016 z dnia 29 lutego 2016 r. nie ulegają zmianie.

§ 3

Aneks sporządza się w trzech jednobrzmiących egzemplarzach z czego dwa dla Zamawiającego i jeden dla Wykonawcy.

WYKONAWCA:

2MKP ENERGIA Sp. z o.o.

Mirosław Kurczak
WICEPREZES ZARZĄDU

2MKP ENERGIA Sp. z o.o.
03-475 Warszawa, ul. Borowskiego 2/114
NIP: 1132893018, Regon: 362049299
tel. (22) 414 40 01, fax: (22) 207 24 48

ZA ZGODNOŚĆ Z ORYGINAŁEM

ZAMAWIAJĄCY:

WÓJT
Sobecki Tomasz

mgr Tomasz Sobecki

SKARBNIK GMINY

mgr Anna Guzanowska

Gmina Baboszewo
09-130 Baboszewo
ul. Warszawska 9A
Regon 130378054
NIP 5671790440

WÓJT
GMINY BABOSZEWO

Baboszewo 06 – 05 - 2016r

PP.6733.1.2016

DECYZJA Nr 1/2016
o ustaleniu lokalizacji inwestycji celu publicznego

Na podstawie art. 104 *Ustawy z dnia 14.06.1960r. Kodeks postępowania administracyjnego* (t.j. Dz. U. z 2016r. poz. 23) oraz art. 50 ust. 1 i art. 51 ust. 1 pkt 2 *ustawy z dnia 27 marca 2003r o planowaniu i zagospodarowaniu przestrzennym* (t.j. Dz. U. z 2015r. poz. 199 z późn. zm.) po rozpatrzeniu **wniosku z dnia 8.03.2016r. Gminy Baboszewo 09-130 Baboszewo ul. Warszawska 9a** o ustalenie lokalizacji inwestycji celu publicznego obejmującej:

budowę linii elektroenergetycznej kablowej niskiego napięcia nN oraz oświetlenia drogowego ze słupami i złączem w miejscowości **Sokolniki Nowe** w gminie Baboszewo

USTALAM

ZA ZGODNOŚĆ Z ORYGINAŁEM

następujące warunki lokalizacji inwestycji celu publicznego:

1. RODZAJ INWESTYCJI: budowa linii elektroenergetycznej kablowej niskiego napięcia nN oraz oświetlenia drogowego ze słupami i złączem w miejscowości Sokolniki Nowe.
2. WARUNKI ZABUDOWY I ZASADY ZAGOSPODAROWANIA TERENU WYNIKAJĄCE Z PRZEPISÓW ODRĘBNYCH w zakresie warunków zawartych w art. 54 pkt 2 *ustawy z dnia 27.03.2003r o planowaniu i zagospodarowaniu przestrzennym*:
   a) rodzaj zabudowy: urządzenia infrastruktury technicznej,
   b) funkcja zabudowy: linie elektroenergetyczne,
   c) **warunki i wymagania ochrony i kształtowania ładu przestrzennego**:
      - lokalizację inwestycji ustala się wzdłuż układów komunikacyjnych (poza pasem drogowym) w liniach rozgraniczających drogi powiatowej Nr ewid. 133 (docelowa szerokość w liniach rozgraniczających 20m) lub poza liniami rozgraniczającymi drogi z zachowaniem przepisów odrębnych,
      - na pozostałym terenie lokalizację inwestycji ustala się w wyznaczonych liniach rozgraniczających inwestycji wskazanych na załączniku graficznym do decyzji,,
      - dopuszcza się sytuowanie urządzeń infrastruktury w pasach drogowych w szczególnie uzasadnionych przypadkach wynikających z ochrony środowiska, uwarunkowań terenowych i rozwiązań technologicznych jeżeli warunki techniczne i wymogi bezpieczeństwa na to pozwalają, za zgodą zarządcy drogi,
      - na terenach otwartych rolniczej przestrzeni produkcyjnej i zabudowanych linie elektroenergetyczne prowadzić w maksymalnym stopniu wzdłuż granic własności i w nawiązaniu do istniejących systemów infrastruktury technicznej,
      - dopuszcza się lokalizację urządzeń związanych z funkcja podstawową, sytuowanie oświetlenia zgodnie z przepisami normatywnymi i odrębnymi, gabaryty obiektów wg wymogów technicznych,
      - stosowanie materiałów posiadających atest jakości, rozwiązania techniczne i materiały wg obowiązujących norm,
   d) **warunki ochrony środowiska**: teren nie jest objęty prawną formą ochrony przyrody; w trakcie budowy i eksploatacji obiekt budowlany nie może powodować przekroczenia określonych standardów jakości środowiska,
   e) **ochrona dziedzictwa kulturowego i zabytków**: nie dotyczy,
   f) **obsługa w zakresie komunikacji i infrastruktury technicznej**:

Decyzja niniejsza jest ostateczna
dnia 24.05.2016r.

z up. WÓJTA
Inspektor ds. gospodarki gruntami i planowania przestrzennego
Urszula Jasińska

- zaopatrzenie w energię elektryczną od istniejących systemów elektroenergetycznych,
- dla projektowanej inwestycji zachować odległości od wszelkich istniejących sieci i urządzeń podziemnych (wodociąg, telekomunikacja) i naziemnych wynikające z przepisów szczególnych.

g) Projektowanie, budowa i eksploatacja urządzeń i sieci elektroenergetycznych zgodnie z art. 51 *Ustawy z dnia 10 kwietnia 1997 Prawo energetyczne (t.j. Dz.U. z 2012r. poz. 1059 z późn. zm).*

h) **ochrona interesów osób trzecich**: obiekty i roboty budowlane mogą być realizowane wyłącznie na zasadach przewidzianych w art. 5 ust. 1 i 2 ustawy z dnia 7.07.1994r. *Prawo budowlane* (t. j. Dz.U. z 2016r. poz. 290):
   - zabudowa i zagospodarowanie terenu nie może ograniczać dostępu do drogi publicznej dla innych działek;
   - zabudowa i zagospodarowanie terenu nie może ograniczać korzystania z wody, kanalizacji, energii elektrycznej i cieplnej oraz środków łączności dla obiektów zlokalizowanych na innych działkach;
   - realizacja inwestycji nie może zmieniać stosunków wodnych na sąsiednich działkach osób trzecich.

i) linie rozgraniczające drogi i linie rozgraniczające inwestycji oznaczono na mapie sytuacyjno-wysokościowej w skali 1:2000 stanowiącej załącznik Nr 1 do decyzji.

j) W przypadku kolizji z urządzeniami melioracji wodnych oraz zmeliorowanych gruntów - obowiązuje przestrzeganie przepisów Ustawy z dnia 18 lipca 2001r. Prawo Wodne (t.j. Dz. U. z 2012r. poz. 145 z późn. zm.). Zabrania się niszczenia lub uszkodzenia urządzeń wodnych.

k) Obiekty budowlane odpowiadać muszą przepisom Rozporządzenia Ministra Infrastruktury z dnia 12.04.2002r w sprawie warunków technicznych jakim powinny odpowiadać budynki i ich usytuowanie (t.j. Dz.U. z 2015 poz. 1422).

l) Projekt budowlany musi spełniać warunki Rozporządzenia Ministra Transportu, Budownictwa i Gospodarki Wodnej z dnia 25.04.2012r. w sprawie szczegółowego zakresu i formy projektu budowlanego (Dz.U. z 2012r. poz. 462).

UZASADNIENIE

Pan Gmina Baboszewo 09-130 Baboszewo ul. Warszawska 9a wystąpiła z wnioskiem o ustalenie lokalizacji inwestycji celu publicznego obejmującej: budowę linii elektroenergetycznej kablowej niskiego napięcia nN oraz oświetlenia drogowego ze słupami i złączem w miejscowości Sokolniki Nowe.

Zgodnie z art. 61 § 4 kpa organ zawiadomieniem z dnia 15.03.2016r powiadomił strony postępowania o przysługującym im prawie do czynnego uczestniczenia w postępowaniu. W terminie 14 dni przewidzianym w zawiadomieniu jak i żadnym innym do organu nie wpłynęły od stron postępowania żadne wnioski czy też uwagi.

Rozpatrując niniejszą sprawę stwierdza się, że teren objęty inwestycją nie posiada miejscowego planu zagospodarowania przestrzennego. W związku z powyższym, stosownie do art. 50 ust.1 i art.51 ust. 1 pkt 2 *i w związku z art. 56 ustawy z dnia 27.03.2003r o planowaniu i zagospodarowaniu przestrzennym (t.j. Dz.U. z 2015r. poz. 199 z późn. zm.)* celem decyzji jest ustalenie lokalizacji inwestycji celu publicznego w oparciu o przepisy w/w ustawy.

Mając na względzie wymagania ochrony walorów krajobrazowych i kształtowania ładu przestrzennego (art. 54 ust. 1 pkt 2a *ustawy z dnia 27.03.2003r o planowaniu i zagospodarowaniu przestrzennym*) i w związku z art. 71 ust.3 *Ustawy z dnia 27 kwietnia 2001r. Prawo Ochrony Środowiska* określono wymagania ochrony i kształtowania ładu przestrzennego dla inwestycji, które umieszczono w pkt 2c niniejszej decyzji.

ZA ZGODNOŚĆ Z ORYGINAŁEM

-10-

Odnosząc się do art. 53 ust.3 w/w *ustawy* dokonano analizy warunków zagospodarowania terenu wynikających z przepisów odrębnych. W wyniku tej analizy stwierdzono:

- przedmiotowa inwestycja realizowana będzie w obszarze drogi powiatowej i rolniczej przestrzeni produkcyjnej, jest niezbędna dla zapewnienia odpowiednich standardów korzystania z drogi i bezpieczeństwa użytkowników,
- działki po których prowadzona jest inwestycja posiadają dostęp do dróg publicznych - powiatowej Nr ewid. 133 i gminnych;
- istniejące i projektowane uzbrojenie terenu jest wystarczające dla obsługi zamierzenia budowlanego - zaopatrzenie w energię elektryczną z istniejących systemów;
- teren zajęty pod inwestycję nie wymaga uzyskania zgody na zmianę przeznaczenia gruntów rolnych na cele nierolnicze – grunty wg ewidencji PsV, RV, dr. Realizacja sieciowych elementów urządzeń infrastruktury technicznej, w tym sieci elektroenergetycznych nie wpływa na ustalenie innego niż rolniczy sposobu użytkowania terenu i nie powoduje zmiany przeznaczenia terenu.
- parametry i wskaźniki zabudowy określono odnosząc się do wymogów technologicznych ze względu na rodzaj zabudowy - obiekty infrastruktury technicznej,
- stan faktyczny i prawny terenu: teren po którym prowadzona jest inwestycja stanowią działka nr ewid. 98/11 w obrębie Sokolniki Nowe będąca własnością prywatną użytkowana jako tereny rolne oraz teren drogi powiatowej nr ewid, 133 będącej w zarządzie Powiatu,
- Szerokość drogi powiatowej w liniach rozgraniczających 20m określono odnosząc się do przepisów odrębnych - *Rozporządzenia Rady Ministrów z dnia 2.03.1999r w sprawie warunków technicznych, jakim powinny odpowiadać drogi publiczne i ich usytuowanie (Dz. U. Nr 43 poz. 430 z późn. zm.),* mając na względzie uzyskanie prawidłowych parametrów technicznych dróg w klasie zbiorczej oraz możliwość sytuowania uzbrojenia terenu,
- decyzja jest zgodna z przepisami odrębnymi.

W wyniku analizy ustalono, że wniosek spełnia wymogi do wydania decyzji, żaden przepis prawa materialnego nie stoi na przeszkodzie ustaleniu lokalizacji inwestycji celu publicznego dla wnioskowanego przedsięwzięcia. Biorąc pod uwagę powyższe argumenty orzeczono jak w sentencji.

POUCZENIE

1. Jeżeli decyzja o ustaleniu lokalizacji inwestycji celu publicznego wywołuje skutki, o których mowa w art. 36 *ustawy z dnia 27 marca 2003r o planowaniu i zagospodarowaniu przestrzennym*, przepisy art. 36 oraz art. 37 stosuje się odpowiednio (art. 58 ust.2).
2. Organ, który wydał decyzję o lokalizacji celu publicznego stwierdza jej wygaśnięcie, jeżeli inny wnioskodawca uzyskał pozwolenie na budowę/przyjęcie zgłoszenia lub dla tego terenu uchwalono plan miejscowy, którego ustalenia są inne niż w wydanej decyzji
3. Stosownie do art. 28 i art. 33 ust. 2 oraz art. 34 ustawy z dnia 7.07.1994r. *Prawo budowlane* (tekst jednolity Dz.U. z 2016r. poz. 290) roboty budowlane na wskazanym terenie można rozpocząć na podstawie ostatecznej decyzji o pozwoleniu na budowę.
4. Stosownie do art. 39 ust. 3 *Ustawy z dnia 21.03.1985r o drogach publicznych (t.j. Dz. U. z 2013r. poz. 260 z późn. zm.)* lokalizowanie urządzeń infrastruktury technicznej w pasie drogowym wymaga zezwolenia właściwego zarządcy drogi.
5. Niniejsza decyzja wiąże organ właściwy do wydania pozwolenia na budowę.
6. Decyzja niniejsza może być wydana po uzyskaniu następujących uzgodnień stosownie do art. 53 ust.4 ustawy z dnia 27 marca 2003r o planowaniu i zagospodarowaniu przestrzennym (t.j. Dz.U. z 2015r. poz. 199 z późn. zm.):
   - z Zarządem Dróg Powiatowych w Płońsku,

ZA ZGODNOŚĆ Z ORYGINAŁEM

- z WZMiUW – Inspektorat w Płońsku.

7. Od niniejszej decyzji służy stronom odwołanie do Samorządowego Kolegium Odwoławczego w Ciechanowie za pośrednictwem Wójta Gminy Baboszewo w terminie 14 dni od daty jej doręczenia.

WÓJT
Sobecki Tomasz
mgr Tomasz Sobecki

Załącznik: mapa sytuacyjno-wysokościowa w skali 1:2000
postanowienie Powiatowego Zarządu Dróg
uzgodniono z WZMiUW

Otrzymują:

1. Gmina Baboszewo
2. Strony postępowania wg rozdzielnika,
3. UG a/a

Sporządziła: mgr inż. Alicja Pejta-Jaworska
upr. urbanistyczne Nr 1500

ZA ZGODNOŚĆ
Z ORYGINAŁEM

Załącznik Nr 1 do decyzji Nr 1/2016

z up. WÓJTA
inspektor ds. gospodarki gruntami
i planowania przestrzennego
Urszula Jasińska

STAROSTWO POWIATOWE
w Płońsku
09-100 Płońsk, ul. Płocka 39

ZA ZGODNOŚĆ
Z ORYGINAŁEM

mgr inż. Mirosław Kurczak
Uprawnienia Budowlane do Projektowania
i Kierowania Robotami Budowlanymi
bez ograniczeń w specjalności instalacyjnej
w zakresie sieci, instalacji i urządzeń
elektrycznych i elektroenergetycznych
NR MAZ/0170/PWOE/04

A-J – obszar
planowanej inwestycji

linie rozgraniczające dróg

linie rozgraniczające inwestycji

mgr inż. Alicja Pejta - Jaworska
upr. urbanistyczne nr 1500

2MKP Energia Sp. z o.o 03-149 Warszawa ul. Osiedle 2A tel/fax. (0-22) 400-76-64			inwestor: Gmina Baboszewo, 09-130 Baboszewo, ul. Warszawska 92
	nazwisko	nr uprawnień	podpis
projektował:	mgr inż. M. Kurczak	MAZ/0170/PWOE/04	obiekt: Linia kablowa niskiego napięcia
opracował:	mgr inż. M. Mikołajczyk		adres: Sokołniki Nowe, gm. Baboszewo
			projekt: ELEKTRYCZNY
			nazwa rys.: Lokalizacja inwestycji celu publicznego
			data 2016 / skala 1:2000 / nr rys. 0

ZARZĄD POWIATU PŁOŃSKIEGO

URZĄD GMINY BABOSZEWO
WPŁYNĘŁO
Kancelaria Ogólna

Płońsk, dnia 07.04.2016r.

Nr z rejestru przesyłek wpływających 13503
Ilość zał.
Podpis

DT.6730.1.36.2016

POSTANOWIENIE Nr 35/2016

Na podstawie art. 35 ust. 3 i art. 42 ust. 3 ustawy z dnia 21 marca 1985r o drogach publicznych /tekst jednolity Dz. U. z 2015r., poz. 460 ze zm./ oraz art. 53 ust. 4 pkt. 9 ustawy z dnia 27 marca 2003r. o planowaniu i zagospodarowaniu przestrzennym /t.j. Dz. U. 2015 r., poz. 199/, oraz Uchwały Nr 17/2014 Zarządu Powiatu Płońskiego z dnia 2 grudnia 2014 r. z siedzibą ul. Płocka 39, 09-100 Płońsk w sprawie upoważnienia Dyrektora Powiatowego Zarządu Dróg w Płońsku do załatwiania w jego imieniu spraw należących do kompetencji zarządcy drogi, w tym do wydawania decyzji administracyjnych i postanowień w sprawach określonych w przepisach ustawy o drogach publicznych, przepisach wykonawczych do tej ustawy oraz art. 106 kpa, po dokonaniu analizy przedłożonego projektu decyzji o warunkach zabudowy dla inwestycji celu publicznego dla zamierzenia budowlanego polegającego na **budowie linii elektroenergetycznej kablowej nN oraz oświetlenia drogowego ze słupami i złączem** w miejscowości **Sokolniki Nowe ,** gmina Baboszewo

p o s t a n a w i a m

uzgodnić przedłożony przez Wójta Gminy Baboszewo projekt decyzji o lokalizacji inwestycji celu publicznego dla w/w przedsięwzięcia w zakresie drogi powiatowej nr 3021W Płońsk – Raciąż zgodnie z przebiegiem zaznaczonym na załączniku graficznym w skali 1:2000.

U z a s a d n i e n i e

Wójt Gminy Baboszewo pismem z dnia 29.03.2016. znak PP.6733.1.2016 przedłożył do uzgodnienia projekt decyzji o lokalizacji inwestycji celu publicznego polegającej na **budowie linii elektroenergetycznej kablowej nN oraz oświetlenia drogowego ze słupami i złączem** zgodnie z wymogiem art. 53, ust. 4, pkt. 9 ustawy o planowaniu i zagospodarowaniu przestrzennym z 2003r.

Wobec braku występowania we wskazanym terenie powiatowych inwestycji drogowych, których realizacja mogłaby kolidować z zamierzeniem określonym w/w decyzja, orzekam jak na wstępie.

Na postanowienie służy zażalenie do Samorządowego Kolegium Odwoławczego w Ciechanowie, za moim pośrednictwem w terminie 7 dni od daty jego otrzymania.

Z up. ZARZĄDU
mgr inż. Marcin Piechocki
Dyrektor ZD w Płońsku

Otrzymują:

1. Wójt Gminy Baboszewo
   ul. Warszawska 9A
   09-130 Baboszewo
2. A/a

ZA ZGODNOŚĆ Z ORYGINAŁEM

STWIERDZAM
zgodność odpisu z oryginałem str. 1
Baboszewo dn. 6.05.2016 r.

Z up. WÓJTA
Inspektor ds. gospodarki gruntami i planowania przestrzennego

(00)75900773410425351 1

Datownik placówki nadawczej

WZMiUW w Warszawie
Inspektorat w Płońsku
09-100 Płońsk ul. Zajęcza

(oznaczenie adresata przesyłki)

PODINSPEKTOR
Inspektorat WZMiUW Płońsk

dn. ..... 20 ..... r. .....
(czytelny podpis adresata przesyłki)
mgr inż. Kamil Nowakowski

1. Oznaczoną wyżej przesyłkę doręczono
   - ☒ adresatowi
   - ☐ pełnoletniemu domownikowi, sąsiadowi, dozorcy domu*), który podjął się oddania przesyłki adresatowi (zawiadomienie o doręczeniu przesyłki umieszczono w oddawczej skrzynce pocztowej adresata, a jeżeli nie jest to możliwe, na drzwiach mieszkania adresata*).
2. Z powodu niemożności doręczenia, w sposób wskazany w punkcie 1, przesyłkę pozostawiono na okres 14 dni do dyspozycji adresata w UP ..... w dniu ..... (zawiadomienie o pozostawieniu przesyłki w tym UP wraz z informacją o możliwości jej odbioru w terminie 7 dni od dnia pozostawienia zawiadomienia, umieszczono w oddawczej skrzynce pocztowej adresata, a jeżeli nie jest to możliwe: na drzwiach mieszkania adresata, jego biura; innego pomieszczenia, w którym adresat wykonuje swoje czynności zawodowe; w widocznym miejscu przy wejściu na posesję adresata*).
3. Z powodu niepodjęcia w terminie 7 dni, przesyłkę awizowano powtórnie w dniu ..... 20 ..... r. (data awizowania przesyłki)
4. Przesyłkę zwrócono do nadawcy, gdyż adresat:
   ☐ odmówił przyjęcia ☐ zmarł ☐ pod wskazanym adresem jest nieznany ☐ wyprowadził się
   ☐ nie odebrał awizowanej przesyłki dn. ..... 20 ..... r. (data zwrotu przesyłki).

*) właściwe zaznaczyć

dn. ..... 20 ..... r. .....
(data i podpis doręczającego / wydającego)

POTWIERDZENIE ODBIORU

Oznaczenie rodzaju pisma: P.P.

Numer pisma: 6733.1.2016

Z dnia: 29.03.2016

PŁOŃSKI 30 03 2016 OKE

Datownik placówki oddawczej

Doręczenie niniejszej przesyłki następuje na zasadach określonych w ustawie z dnia 14 czerwca 1960 r. – Kodeks postępowania administracyjnego (Dz.U. z 2013 r., poz. 267 z późn. zm.)

URZĄD GMINY
BABOSZEWO
ul. Warszawska 9A
09-130 Baboszewo
pow. płoński woj. mazowieckie
tel. /023/ 661-10-91 do 92
fax /023/ 661-10-71
(oznaczenie i adres nadawcy)

13263 SAMO/FORTUNA druk 2013 r.

ZA ZGODNOŚĆ Z ORYGINAŁEM

mgr inż. Mirosław Kurczak
Kierownik Referatu Gospodarki Komunalnej i Ochrony Środowiska
w zastępstwie
Wójta Gminy Baboszewo
na podstawie upoważnienia
Wójta Gminy Baboszewo
nr 0050.1.2015 z dnia 02 maja 2015 r.
RGK.7013.1.2016

STWIERDZAM
zgodność z oryginałem str. 1
Baboszewo dn. 6.05.2016 r.

z up. WÓJTA
Inspektor ds. gospodarki gruntami i planowania przestrzennego
Urszula Jasińska

-15-

ODPIS

Płońsk, dn. *07.06.2016r*

Starostwo Powiatowe w Płońsku
Wydział Geodezji, Katastru i
Gospodarki Nieruchomościami
ul. ZWM 10; 09-100 Płońsk.
Tel.: 662 23 15 w. 222, 663 24 13
zud@powiat-plonski.pl
L.Dz.: *GG.6630.135.2016*

PROTOKÓŁ nr: *GG.6630.135.2016*
z Narady Koordynacyjnej Usytuowania Projektowanych Sieci Uzbrojenia Terenu

Obiekt: *Sokolniki dz. nr 133 gm. Baboszewo*
Opis przedmiotu narady.: *energetyczna linia oświetleniowa*
Inwestor: *Gmina Baboszewo*
ul. Warszawska 9A
09-130 BABOSZEWO
Wnioskodawca: *ZMKP Energia Sp.zo.o.*
ul. Osiedle 2A
03-149 WARSZAWA
Autor opracowania: *Mirosław Kurczak.*
Zlecenie z dnia: *01.06.2016r*
Data wpływu: *02.06.2016r*
Przewodniczący narady: *Jacek Dadan - Naczelnik Wydziału Geodezji, Katastru i Gospodarki Nieruchomościami, Geodeta Powiatowy*

STAROSTA PŁOŃSKI

Działając na podstawie art. 7d pkt.2 oraz art.28 b, ust. 3 i ust. 4, ust.5, ust.6 ustawy z dnia 17 maja 1989 r. Prawo geodezyjne i kartograficzne (tj. Dz. 2015r.,poz.520 tekst jednolity) **w y z n a c z y l** termin przeprowadzenia narady koordynacyjnej usytuowania projektowanych sieci uzbrojenia terenu w dniu ***07.06.2016r.*** Narada koordynacyjna odbyła się w siedzibie Starostwa Powiatowego w Płońsku w Wydziale Geodezji, Katastru i Gospodarki Nieruchomościami przy ul. ZWM 10 w formie zebrania zainteresowanych podmiotów.

Stanowiska uczestników narady koordynacyjnej:
(w załączniku do protokołu)

DODATKOWE UWAGI I ZALECENIA

1. Uzgodnienie jest ważne, jeżeli nie nastąpiły zmiany w okolicznościach faktycznych i prawnych, jakie istniały w dniu narady koordynacyjnej, jej ustalenia są wiążące do chwili uzyskania pozwolenia na budowę lub zgody budowlanej na skutek zgłoszenia budowy tej sieci.
2. Wszystkie odstępstwa od uzgodnionej dokumentacji wymagają dodatkowego uzgodnienia.
3. Inwestorzy są obowiązani do zapewnienia przez jednostki uprawnione do wykonywania prac geodezyjnych, usytuowania w terenie obiektów budowlanych.
4. Po zrealizowaniu niniejszego obiektu, należy zlecić uprawnionej jednostce wykonawstwa geodezyjnego inwentaryzację powykonawczą.
5. Integralną część niniejszego uzgodnienia stanowi dokumentacja projektowa.
6. Prace ziemne w miejscach zbliżeń z punktami osnowy geodezyjnej należy prowadzić ręcznie. W przypadku naruszenia znaków osnowy geodezyjnej w toku prac ziemnych, inwestor zobowiązany jest do naprawienia szkód poprzez zlecenie odtworzenia położenia znaku uprawnionej jednostce wykonawstwa geodezyjnego, po uprzednim uzyskaniu informacji w Powiatowym Ośrodku Dokumentacji Geodezyjnej i Kartograficznej o potrzebie odtworzenia znaku.

1. Projekt - 2 szt.po 2 rys.+1 szt. po 2 rys a/a
2. Załącznik do protokołu nr GG. 6630.135.2016

ZA ZGODNOŚĆ Z ORYGINAŁEM
data 07.06.2016r.
podpis .....
mgr inż. Jacek Dadan
NACZELNIK Wydziału Geodezji Katastru i Gospodarki Nieruchomościami
GEODETA POWIATOWY

ZA ZGODNOŚĆ Z ORYGINAŁEM
.....(podpis)
mgr inż. Mirosław Kurczak
Naczelnik Wydziału Geodezji Katastru i Gospodarki Nieruchomości
GEODETA POWIATOWY

Załącznik do protokołu nr 6630.135.2016

Wykaz uczestników narady koordynacyjnej usytuowania projektowanych sieci uzbrojenia terenu

Przedmiot narady: energetyczna linia oświetleniowa

Lokalizacja: Sokolniki dz. nr 133 gm. Baboszewo

Lp	Nazwa Instytucji	Osoba reprezentująca	Stanowisko i uwagi uczestników narady	Podpis i data
1	Starostwo Powiatowe w Płońsku Wydział Geodezji, Katastru i Gospodarki Nieruchomościami	Przewodniczący Narady Koordynacyjnej Usytuowania Projektowanych Sieci Uzbrojenia Terenu - Jacek Dadan	—	
2	Starostwo Powiatowe w Płońsku Wydział Architektoniczno - Budowlany	Zbigniew Sadowski	—	
3	Powiatowy Inspektorat Nadzoru Budowlanego w Płońsku	Iga Jarosiewicz, ~~Mirosław Skrzynecki~~	brak uwag	
4	Powiatowy Zarząd Dróg w Płońsku	~~Marcin Piechocki~~, Barbara Pawłowska	NALEŻY UZYSKAĆ ZEZWOLENIE NA PROWADZENIE ROBÓT.	
5	Orange Polska S.A.	Dariusz Nawrocki	Uwagi Orange Polska S.A. zgodnie z pismem Działu Ewidencji i Zarządzania Danymi o Infrastrukturze Radiowej [illegible]	
6	Energa - Operator SA Oddział w Płocku Rejon Dystrybucji Ciechanów	Paweł Domański, ~~Waldemar Sikorski~~	—	07.06.2016
7	Zakład Usług Wodnych dla Potrzeb Rolnictwa w Mławie	Lech Białorudzki	Przedstawiciel ZUW wrócił na naradę - nie uczestniczy w niej	
8	Wojewódzki Zarząd Melioracji i Urządzeń Wodnych w W-wie Oddział w Ciechanowie, Inspektorat w Płońsku	Jarosław Kiczka, Wioleta Strzelczak, Anna Niemier	—	07.06.2016

ZA ZGODNOŚĆ Z ORYGINAŁEM

Lp	Nazwa Instytucji	Osoba reprezentująca	Stanowisko i uwagi uczestników narady	Podpis i data
9	Urząd Gminy w Baboszewie	Radosław Paczkowski	Bez uwag	07-06-2016 r. Paczkowski
10	Wnioskodawca	~~Inwestor~~, Projektant Sieci Uzbrojenia Terenu, ~~Podmiot Zarządzający Siecią Uzbrojenia Terenu~~, Wójt (Burmistrz, Prezydent Miasta)	Wnioskodawca zawiadomiony o terminie narady - nie uczestniczył w niej	

Inwestor:

Gmina Baboszewo

09-130 BABOSZEWO
Warszawska 9A

Projektant :

ZMKP Energia Sp.zo.o.

03-149 WARSZAWA
Osiedle 2A

ZA ZGODNOŚĆ Z ORYGINAŁEM
data 07.06.2016 r.
podpis .....
NACZELNIK Wydziału Geodezji i Katastru
i Gospodarki Nieruchomościami
GEODETA POWIATOWY

ZA ZGODNOŚĆ
Z ORYGINAŁEM

Orange Polska S.A.
Hurt
Dostarczanie i Serwis Usług
Dział Ewidencji i Zarządzania Danymi o Infrastrukturze 5-Radom
ul. 1-go Maja 7 /p. 20 - Bud. D, 09-402 Płock
tel.: 24 268 17 73
www.hurt-orange.pl

Starostwo Powiatowe w Płońsku
Wydział Geodezji, Katastru i Gospodarki
Nieruchomościami
ul. Płocka 39
09-100 Płońsk

Płock, 07-06-2016r

Numer pisma: 6630.135.2016
Temat: Sokolniki dz. nr 133 gm. Baboszewo - energetyczna linia oświetleniowa

Witam
Przesyłam uwagi to tematu 6630.135.2016 rozpatrywanego na naradzie koordynacyjnej dn. 07-06-2016r:

W miejscach zbliżeń z istniejącą siecią telefoniczną prace ziemne wykonywać ręcznie bez użycia sprzętu mechanicznego, zabezpieczyć sieć telefoniczną przed uszkodzeniem. Przed przystąpieniem do prac ziemnych wykonać wykopy kontrolne w celu lokalizacji sieci telefonicznej.

Dariusz Nawrocki
Dział Ewidencji i Zarządzania Danymi o Infrastrukturze Radom

ZA ZGODNOŚĆ Z ORYGINAŁEM
data 07.06.2016r.
podpis z up. STAROSTY
inż. Jacek Dudun
NACZELNIK Wydziału Geodezji Katastru i Gospodarki Nieruchomościami
GEODETA POWIATOWY

ZA ZGODNOŚĆ Z ORYGINAŁEM

Telekomunikacja Polska Spółka Akcyjna z siedzibą i adresem w Warszawie (00-105) przy ulicy Twardej 18, wpisana do Rejestru Przedsiębiorców prowadzonego przez Sąd Rejonowy dla m.st. Warszawy XII Wydział Gospodarczy Krajowego Rejestru Sądowego pod numerem 0000010681; REGON 012100784, NIP 526-02-50-995, z pokrytym w całości kapitałem zakładowym wynoszącym 4 006 947 063 zł.

LEGENDA:
1–30 –projektowane linia kablowa
19 –projektowane złącze kablowe+SOK
1,2,3,4,5,6,7,8,9,14,15,16,20,21,22,23,24, 25,26,27,28,29,30 –słupy oświetleniowe
17a–19–projektowane przyłącze kablowe

PROJEKTANT
mgr inż. elektryk Mirosław Kurczak
up. bud. nr MAZ/0170/PWOE/04

MAPA DO CELÓW PROJEKTOWYCH
Obiekt: Sokolniki dz. nr 133
Arkusz 1
Obręb ewid.: 142003_2.0039 Sokolniki
Jednostka ewid.: 142003_2 Baboszewo
Powiat: płoński
Województwo: mazowieckie
Skala 1:1000
Sekcje: 7.183.14.15.2

Układ współrzędnych: 2000 strefa 7
Układ wysokości: Kronsztadt 86
Nr zgł.: GG.6640.559.2016

Podmiot wykonujący:
GEO POINT
USŁUGI GEODEZYJNE
Robert Rogowski
ul. 19-go Stycznia 35, 09-100 Płońsk
tel.: 503-460-680
NIP: 567-164-51-46 REGON: 146292880

Sporządził:
GEODETA UPRAWNIONY
mgr inż. Stanisław Rutkowski
09-100 Płońsk, ul. Targowa 30
tel.: 23 662 47 17, kom.: 602-628-093
Nr upr.: 9356
17.03.2016r.

UWAGA: Poza wykazanymi na niniejszej mapie urządzeniami podziemnymi nie wyklucza się istnienia w terenie urządzeń podziemnych, dla których brak było informacji branżowych i nie zostały odnalezione w czasie inwentaryzacji geodezyjnej.
GRANICE: wg ewidencji gruntów. Błąd położenia punktów granicznych dla działek w zakresie aktualizacji wynosi 0.00 - 0.30m.

Nie badano ksiąg wieczystych w zakresie obciążeń gruntów służebnościami gruntowymi.

Układ arkuszy:
Arkusz 1
Arkusz 2

STAROSTWO POWIATOWE
w Płońsku
09-100 Płońsk, ul. Płocka 39

ZA ZGODNOŚĆ Z ORYGINAŁEM
mgr inż. Mirosław Kurczak
Uprawnienia budowlane do Projektowania i Kierowania robotami Budowlanymi bez ograniczeń w specialności instalacyjnej w zakresie sieci, instalacji i urządzeń elektrycznych i elektroenergetycznych
NR MAZ/0170/PWOE/04

Poświadcza się, że niniejszy dokument został opracowany w wyniku prac geodezyjnych i kartograficznych, których rezultaty zawiera operat techniczny wpisany do ewidencji materiałów państwowego zasobu geodezyjnego i kartograficznego

Organ prowadzący państwowy zasób geodezyjny i kartograficzny	Starosta Płoński ul. Płocka 39 09-100 Płońsk
Identyfikator ewidencyjny materiału zasobu - operatu technicznego	P.1420.2016.584
Data wpisania operatu technicznego do ewidencji materiałów zasobu	29.03.2016
Imię, nazwisko i stanowisko osoby reprezentującej organ	mgr Bogumiła Malinowska Kierownik Oddziału w Wydziale Geodezji Katastru i Gospodarki Nieruchomościami

Potwierdzam zgodność niniejszej mapy z mapą do celów projektowych przyjętą do zasobów geodezyjnych
dnia 29.03.2016
pod numerem P.1420.2016.584

PROJEKTANT
mgr inż. elektryk Mirosław Kurczak
up. bud. nr MAZ/0170/PWOE/04

STAROSTA PŁOŃSKI
Dokumentacja nr: GG.6630.135.2016
była przedmiotem narady koordynacyjnej przeprowadzonej w Starostwie Powiatowym w Płońsku przy ul. ZWM 10 dn.: 07.06.2016
w formie:
[x] zebrania zainteresowanych podmiotów,
[ ] za pomocą środków komunikacji elektronicznej
Płońsk, dn.: 07.06.2016
Z up. STAROSTY
inż. Jacek Łapdan
NACZELNIK Wydziału Geodezji Katastru i Gospodarki Nieruchomościami
GEODETA POWIATOWY

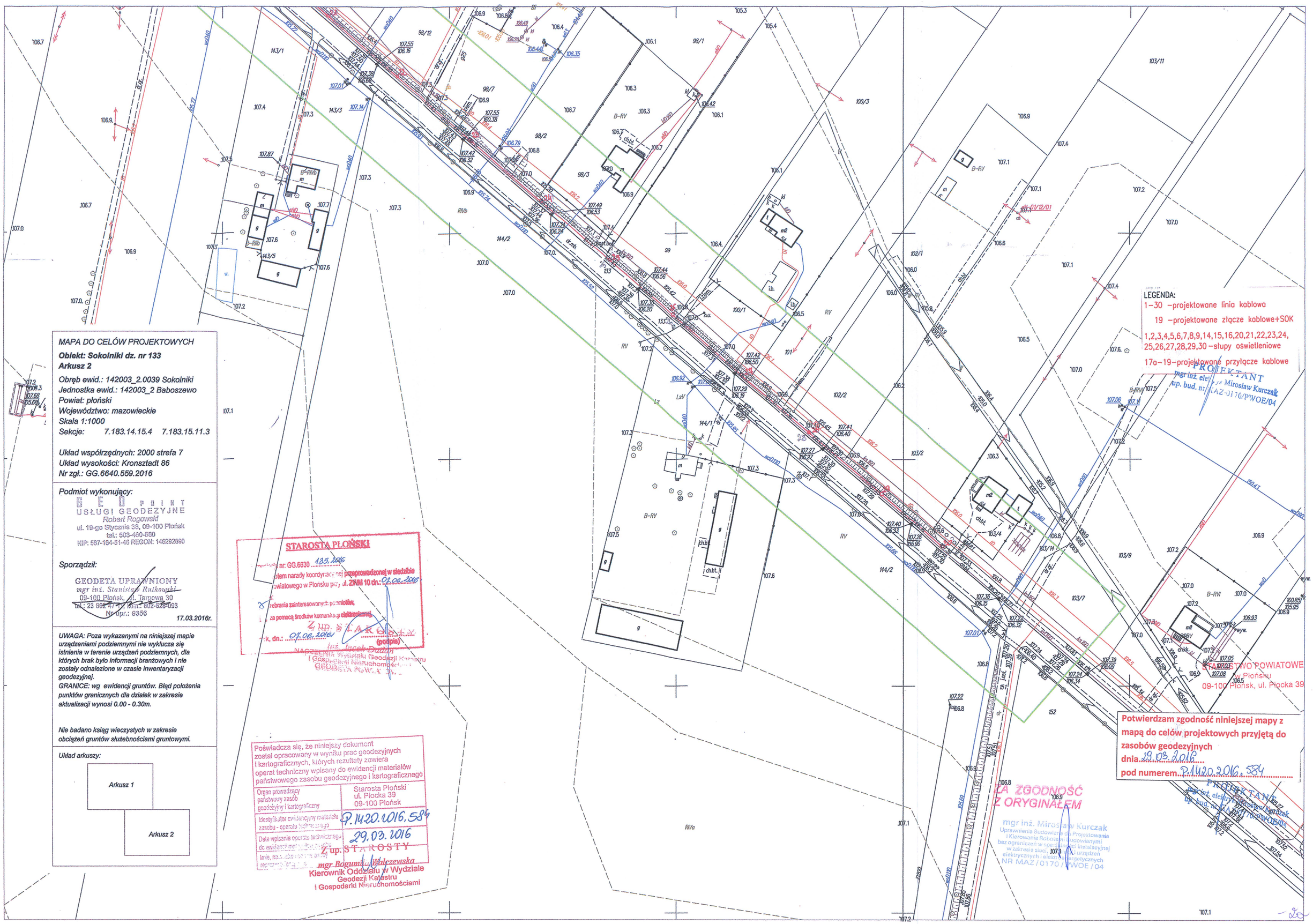
LEGENDA:
1–30 –projektowane linia kablowa
19 –projektowane złącze kablowe+SOK
1,2,3,4,5,6,7,8,9,14,15,16,20,21,22,23,24, 25,26,27,28,29,30 –słupy oświetleniowe
17a–19–projektowane przyłącze kablowe
PROJEKTANT
mgr inż. elektryk Mirosław Kurczak
Upr. bud. nr: MAZ-0170/PWOE/04
MAPA DO CELÓW PROJEKTOWYCH
Obiekt: Sokolniki dz. nr 133
Arkusz 2
Obręb ewid.: 142003_2.0039 Sokolniki
Jednostka ewid.: 142003_2 Baboszewo
Powiat: płoński
Województwo: mazowieckie
Skala 1:1000
Sekcje: 7.183.14.15.4 7.183.15.11.3
Układ współrzędnych: 2000 strefa 7
Układ wysokości: Kronsztadt 86
Nr zgł.: GG.6640.559.2016
Podmiot wykonujący:
GEO POINT
USŁUGI GEODEZYJNE
Robert Rogowski
ul. 19-go Stycznia 35, 09-100 Płońsk
tel.: 603-460-680
NIP: 557-164-51-46 REGON: 146292690
Sporządził:
GEODETA UPRAWNIONY
mgr inż. Stanisław Rutkowski
09-100 Płońsk, ul. Targowa 30
tel.: 23 662 47 47, kom.: 602-526-093
Nr upr.: 9356
17.03.2016r.
UWAGA: Poza wykazanymi na niniejszej mapie urządzeniami podziemnymi nie wyklucza się istnienia w terenie urządzeń podziemnych, dla których brak było informacji branżowych i nie zostały odnalezione w czasie inwentaryzacji geodezyjnej.
GRANICE: wg ewidencji gruntów. Błąd położenia punktów granicznych dla działek w zakresie aktualizacji wynosi 0.00 - 0.30m.
Nie badano ksiąg wieczystych w zakresie obciążeń gruntów służebnościami gruntowymi.
Układ arkuszy:
Arkusz 1
Arkusz 2
STAROSTA PŁOŃSKI
Potwierdzam zgodność niniejszej mapy z mapą do celów projektowych przyjętą do zasobów geodezyjnych
dnia 29.03.2016
pod numerem P.1420.2016.584
Poświadcza się, że niniejszy dokument został opracowany w wyniku prac geodezyjnych i kartograficznych, których rezultaty zawiera operat techniczny wpisany do ewidencji materiałów państwowego zasobu geodezyjnego i kartograficznego
Organ prowadzący państwowy zasób geodezyjny i kartograficzny: Starosta Płoński ul. Płocka 39 09-100 Płońsk
Identyfikator ewidencyjny materiału zasobu - operatu technicznego: P.1420.2016.584
Data wpisania operatu technicznego do ewidencji materiałów zasobu: 29.03.2016
Z up. STAROSTY
mgr Bogumił Walczewska
Kierownik Oddziału w Wydziale Geodezji Katastru i Gospodarki Nieruchomościami
PRZYGOTOWANO DO PRZEKAZANIA
PRZEKAZANO
PRZYJĘTO
POTWIERDZENIE
PRZYJĘCIA
ZGODNOŚĆ
Z ORYGINAŁEM
mgr inż. Mirosław Kurczak
Uprawnienia Budowlane do Projektowania i Kierowania Robotami Budowlanymi bez ograniczeń w specjalności instalacyjnej w zakresie sieci, instalacji i urządzeń elektrycznych i elektroenergetycznych
NR MAZ/0170/PWOE/04
STAROSTWO POWIATOWE w Płońsku
09-100 Płońsk, ul. Płocka 39

7. Podstawa opracowania dokumentacji

- umowa na wykonanie dokumentacji techniczno-prawnej nr 14/2016
- warunki przyłączenia nr P/16/017612
- inwentaryzacja sieci energetycznej,
- decyzja celu publicznego 1/2016 z dn. 06.05.2016r.
- decyzja lokalizacyjna nr 20/2016 z dn. 24.03.2016r
- obowiązujące normy, przepisy i zarządzenia związane z niniejszym opracowaniem,
- uzgodnienia międzybranżowe.

8. Projektowana sieć elektroenergetyczna

Projektowana jest linia kablowa nN- oświetlenia drogi powiatowej W3021 w ciągu pieszo-jezdnym w miejscowości Sokolniki Nowe, gm. Baboszewo, dz. nr 133.

Lokalizacja słupów oświetlenia drogowego jak przedstawiona na rysunku E-01. Obwód oświetlenia wyprowadzić z projektowanego złącza kablowego.

Miejscem rozgraniczenia własności sieci są zaciski prądowe na istniejącym słupie linii nN napowietrznej w kierunku instalacji odbiorcy od strony zasilania dostarczonego przez ENERGA OPERATROR S.A.

Z projektowanego SOK umieszczonego w projektowanym złączu kablowo pomiarowym P1-Rs/LZV/F+SOK (wg. osobnego opracowania) zasilanego ze słupa linii nn AsXSn 4x70mm ze stacji transformatorowej SOKOLNIKI S7-1380 wyprowadzić linię kablową typu YAKXs 4x35 mm dwukierunkowo. Obwód nr 1 od projektowanego złącza w kierunku skrzyżowania z dz. nr 94. Obwód nr 2 od projektowanego złącza wzdłuż drogi powiatowej w kierunku skrzyżowania z dz. nr 151.

Kabel w ziemi prowadzić na głębokości 0,8m stosując na całej długości podsypkę z pasku oraz niebieską folię sygnalizacyjną. Kabel układać zgodnie z normą SEP-E-004 i PBUiE zeszyt nr 17. Przy złączach pozostawić ok. 2m zapasu, kabel na całej długości układać linią falistą z 4% zapasem długości. Na kablu, na każdym załamaniu oraz maksymalnie, co 10m stosować oznaczniki kablowe. Przy wjazdach na posesję, kabel prowadzić w rurze osłonowej SRS50, a na skrzyżowaniu z podziemną infrastrukturą techniczną w rurze osłonowej DVK50.

Należy zapewnić wyznaczenie trasy kabla przez uprawnionego geodetę zgodnie z ustaleniami na naradzie koordynacyjnej. Ze względu na rozbudowaną istniejącą infrastrukturę podziemną oraz mało miejsca na wykop , wykopy kablowe wykonywać ręcznie ze szczególną ostrożną ostrożnością.

Plan projektowanej infrastruktury energetycznej pokazano na rys. nr E-1, E-2.

STAROSTWO POWIATOWE
w Płońsku
09-100 Płońsk, ul. Płocka 39

Kabel po ułożeniu przed zasypaniem należy zgłosić do odbioru odpowiednim służbom URZĘDU GMINY BABOSZEWO. Przed wejściem w teren uzyskać pozwolenie od zarządzającego drogą.

9. Złącze kablowo- pomiarowe + SOK

Projektowane złącze kablowe P1-Rs/LZV/F+SOK zamontować na działce nr 133, przy granicy dz. nr 97/4 i 98/11. (złącze wg. osobnego opracowania, wyposażenie SOK zgodnie z rys E-2).

Pomiar energii elektrycznej przewidziano w projektowanej szafce SOK zainstalowanej w projektowanym złączu kablowym projektowanej linii kablowej nN oświetlenia drogowego zasilanej ze stacji transformatorowej SOKOLNIKI S7-1380 zgodnie z rys. E-1. Rozdzielnica wykonana będzie, jaka tablica z tworzywa sztucznego o IP-44. Tablica zostanie wyposażona w aparaturę zabezpieczającą i sterującą w oparciu o zegar astronomiczny. SOK wyposażyć zgodnie ze schematem E-02.

10. Latarnie i oprawy oświetleniowe

Montować słupy oświetleniowe uliczne 8 m typu ANTARES na fundamentach typu F120/43. Na słupach w/w montować wysięgniki typu OCS 1/1,5. Na słupach ANTARES na wysięgniku montować oprawy uliczne typu LED Neoled 48 o mocy 99W na wysokość montażu nie mniej niż 9,40m. Do przyłączenia oprawy do obwodu oświetleniowego stosować przewód kabelkowy w podwójnej izolacji typu YDY 3x 2,5mm2.Na końcach kabli w słupach oświetleniowych i w szafce pomiarowej montować głowiczki kablowe termokurczliwe zabezpieczające przed dostaniem się wilgoci do żył kabla. W słupach montować gotowe tabliczki bezpiecznikowe typu NTB-1 i NTB-2 wyposażone w zaciski przyłączeniowe i wkładki topikowe 4A o charakterystyce gG. Końce kabla zaizolować i zostawić w słupie.

Na każdym słupie oświetleniowym umieścić trwały napis przedstawiający numer słupa. Ponumerować jak na rys.nr 1.

11. Wytyczne organizacyjne.

Roboty elektryczne wykonywać zgodnie z przepisami PN i BHP. Po zakończeniu robót elektrycznych należy sporządzić dokumentację powykonawczą, a wszystkie obwody w rozdzielnicach trwale oznaczyć. Roboty należy wykonać stosując się do postanowień Technicznych Warunków Wykonawstwa i Odbioru Robót Budowlano – Montażowych – COBR „ Elektromontaż" – wyd. z 1988r – cz. V. Dokumentacja powykonawcza zawierać powinna protokoły badań pomontażowych instalacji elektrycznej i uziemiającej.

12. Ochrona przeciwporażeniowa

Projektowana sieć energetyczna napięcia będzie pracować w układzie TN-C, zastosowano izolację części czynnych i obudowy w II klasie izolacji. Jako ochronę przy uszkodzeniu izolacji przewiduje się samoczynne wyłączenie zasilania, które będzie zrealizowane poprzez bezpieczniki zainstalowane w rozdzielnicy nN oraz złączu. Złącze należy uziemić, wartość uziemienia nie powinna przekraczać 10 Ω.

13. Ochrona przeciwprzepięciowa

Ochrona przeciwprzepięciowa realizowana będzie przez ograniczniki przepięć, które są zainstalowane na początku i na końcu linii nN i w stacji transformatorowej. Instalacje i urządzenia elektryczne należące do Odbiorcy powinny zapewniać bezpieczeństwo użytkowania, a przede wszystkim ochronę przed porażeniem prądem elektrycznym oraz ochronę przed przepięciami łączeniowymi i atmosferycznymi występującymi w sieci energetycznej, powstaniem pożaru, wybuchem i innymi szkodami

14. Uwagi końcowe

- Słupów oraz trasę linii powinien wytyczyć uprawniony geodeta,
- całość prac wykonywać zgodnie z zatwierdzoną dokumentacją, obowiązującymi przepisani i normami a także zgodnie z wiedzą techniczną,
- używane materiały i wyroby budowlane powinny posiadać certyfikat zgodności z „Ustawą o wyrobach budowlanych (Dz. U. 2014 poz.883 ze zm.) lub posiadać oznakowanie CE,
- inwestycja nie jest uciążliwa dla środowiska i nie oddziałuje na sąsiadujące z nią działki,
- przed zasypaniem wykopów odbioru układanego kabla powinien dokonać przedstawiciel Urzędu Gminy Baboszewo,
- powykonawczo, ułożony kabel powinien zostać zinwentaryzowany przez uprawnionego geodetę
- po zakończeniu prac montażowych należy wykonać pomiary przyłącza kablowego i uziemień a protokoły przekazać do inwestora.

mgr inż. Mirosław Kurczak
Uprawnienia budowlane do projektowania i kierowania robotami budowlanymi bez ograniczeń w specjalności instalacyjnej w zakresie sieci, instalacji i urządzeń elektrycznych i elektroenergetycznych
NR MAZ/0070/PWOE/04

15.

Sokolniki Nowe

Gmina Baboszewo

Partner kontaktowy:
Numer zlecenia:
Firma:
Numer klienta:

Data: 01.04.2016
Edytor: MIRMAR s.c.

Edytor MIRMAR s.c.
Telefon
faks
e-Mail

Ulica 1 / Dane planowania

Profil ulicy

Chodnik 1 (Szerokość: 2.000 m)
Jezdnia 1 (Szerokość: 7.000 m, Liczba pasów jezdni: 2, Nawierzchnia: R3, q0: 0.070)

Współczynnik konserwacji: 0.80

Rozmieszczenia opraw

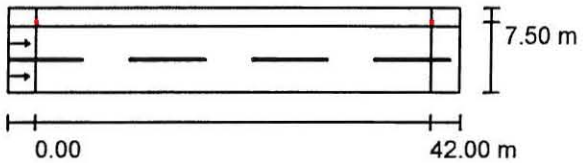

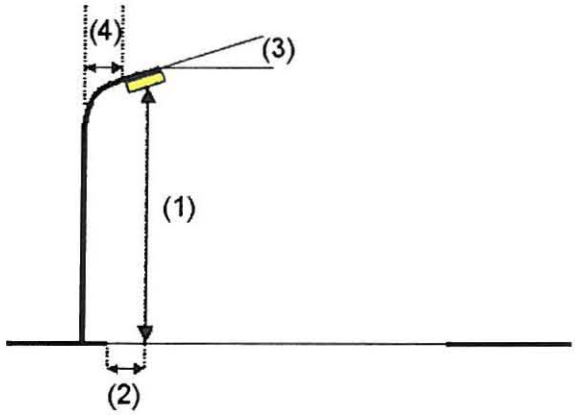

Oprawa:	arealamp_sp.zo.o NEOLED_24LTx48_[269lm_700mA] NEOLED_24LTx48_700mA
Strumień świetlny (Oprawa):	11646 lm
Strumień świetlny (Lampy):	11700 lm
Moc opraw:	99.0 W
Rozmieszczenie:	jednostronnie u góry
Odstęp słupa:	42.000 m
Wysokość montażu (1):	9.400 m
Wysokość punktu świetlnego:	9.399 m
Nawis (2):	-0.500 m
Nachylenie wysięgnika (3):	5.0 °
Długość wysięgnika (4):	1.500 m

Wartości maksymalne mocy oświetleniowej

przy 70°:	431 cd/klm
przy 80°:	236 cd/klm
przy 90°:	14 cd/klm

W każdym kierunku tworzącym podany kąt z dolną linią pionową przy zainstalowanym i gotowym do użytku oświetleniu.

Rozmieszczenie spełnia wymagania klasy indeksu oślepiania D.5.

Edytor MIRMAR s.c.
Telefon
faks
e-Mail

Ulica 1 / Lista opraw

arealamp_sp.zo.o NEOLED_24LTx48_ [269lm_700mA] NEOLED_24LTx48_700mA (Typ 1)
Numer artykułu: NEOLED_24LTx48_ [269lm_700mA]
Strumień świetlny (Oprawa): 11646 lm
Strumień świetlny (Lampy): 11700 lm
Moc opraw: 99.0 W
Klasyfikacja oświetleń CIE: 100
Kod Flux CIE: 40 75 96 100 100
Wyposażenie: 1 x Definiowany przez Użytkownika (Czynnik korekcyjny 1.000).

Ilustracje oświetleń znajdziesz w naszym katalogu oświetleń.

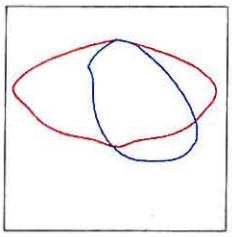

STAROSTWO POWIATOWE
w Płońsku
09-100 Płońsk, ul. Płocka 39

Edytor MIRMAR s.c.
Telefon
faks
e-Mail

Ulica 1 / Wyniki szczegółowe

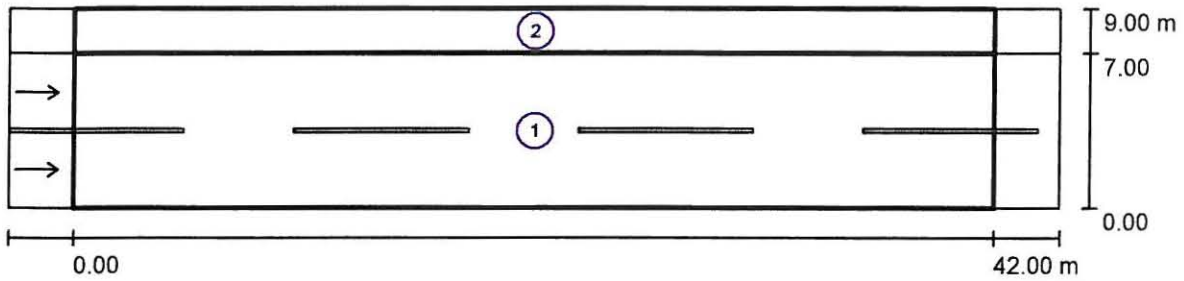

Współczynnik konserwacji: 0.80

Skala 1:344

Lista pól oszacowania

1 Pole oszacowania Jezdnia 1
Długość: 42.000 m, Szerokość: 7.000 m
Siatka: 14 x 6 Punkty
Przynależne elementy uliczne: Jezdnia 1.
Nawierzchnia: R3, q0: 0.070
Wybrana klasa oświetleniowa: ME4a (Wszystkie wymagania fotometryczne zostały spełnione.)

	L_m [cd/m²]	U0	UI	TI [%]	SR
Wartości rzeczywiste według obliczenia:	0.77	0.51	0.63	10	0.70
Wartości zadane według klasy:	≥ 0.75	≥ 0.40	≥ 0.60	≤ 15	≥ 0.50
Spełnione/nie spełnione:	✓	✓	✓	✓	✓

Edytor MIRMAR s.c.
Telefon
faks
e-Mail

Ulica 1 / Wyniki szczegółowe

Lista pól oszacowania

2 Pole oszacowania Chodnik 1
Długość: 42.000 m, Szerokość: 2.000 m
Siatka: 14 x 3 Punkty
Przynależne elementy uliczne: Chodnik 1.
Wybrana klasa oświetleniowa: S3 (Wszystkie wymagania fotometryczne zostały spełnione.)

	E_m [lx]	E_{min} [lx]
Wartości rzeczywiste według obliczenia:	10.94	3.43
Wartości zadane według klasy:	≥ 7.50	≥ 1.50
Spełnione/nie spełnione:	✓	✓

Edytor MIRMAR s.c.
Telefon
faks
e-Mail

Ulica 1 / Pole oszacowania Jezdnia 1 / Obserwator 1 / Izolinie (L)

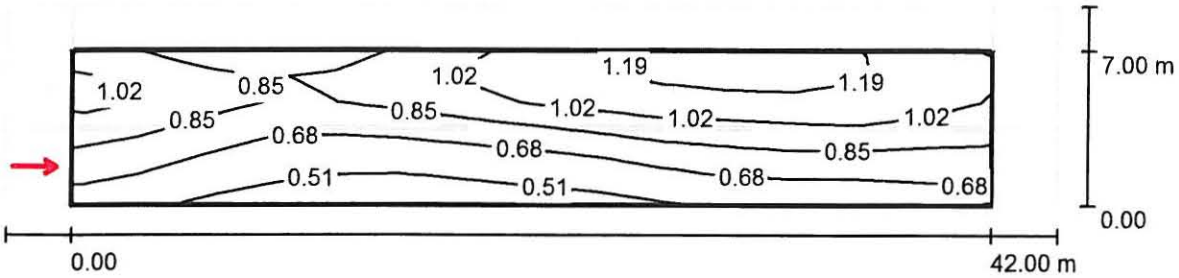

Wartości Candela/m², Skala 1 : 344

Siatka: 14 x 6 Punkty
Pozycja obserwatora: (-60.000 m, 1.750 m, 1.500 m)
Nawierzchnia: R3, q0: 0.070

	L_m [cd/m²]	U0	Ul	TI [%]
Wartości rzeczywiste według obliczenia:	0.84	0.51	0.68	8
Wartości zadane według klasy ME4a:	≥ 0.75	≥ 0.40	≥ 0.60	≤ 15
Spełnione/nie spełnione:	✓	✓	✓	✓

Edytor MIRMAR s.c.
Telefon
faks
e-Mail

Ulica 1 / Pole oszacowania Jezdnia 1 / Obserwator 2 / Izolinie (L)

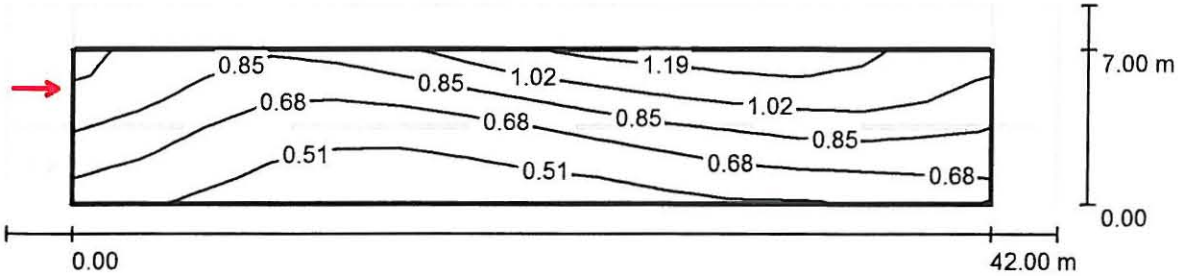

Wartości Candela/m², Skala 1 : 344

Siatka: 14 x 6 Punkty
Pozycja obserwatora: (-60.000 m, 5.250 m, 1.500 m)
Nawierzchnia: R3, q0: 0.070

	L_m [cd/m²]	U0	Ul	TI [%]
Wartości rzeczywiste według obliczenia:	0.77	0.51	0.63	10
Wartości zadane według klasy ME4a:	≥ 0.75	≥ 0.40	≥ 0.60	≤ 15
Spełnione/nie spełnione:	✓	✓	✓	✓

STAROSTWO POWIATOWE
w Płońsku
09-100 Płońsk, ul. Płocka 39

16. Obliczenia

16.1. Sprawdzanie obwodów na spadek napięcia.

Obwód	P [kW]	l [m]	s [mm2]	del U [%]
SOT - słup ośw. Nr 1	1,50	513	35	0,39
SOT - słup ośw. Nr 23	1,50	457	35	0,42
słup ośw. - oprawa	0,10	8	2,5	0,007
		suma del U=		**0,82**

Wniosek: Instalacja spełnia wymogi normy ze względu na dopuszczalny spadek napięcia **del U < 7%**

16.2. Sprawdzanie aparatury na wytrzymałość zwarciową. Obliczanie prądów zwarciowych

obwód	Z3-f [mOhm]	Z1-f [mOhm]	Iz 3-f [kA]	Iz 1-f [kA]
SOT - słup ośw. Nr 1	-	1027,48	-	0,10
SOT - słup ośw. Nr 23	-	938,08	-	0,11
słup ośw. - oprawa	-	1203,55	-	0,09

Wniosek: można zastosować aparaturę rozdzielczą o wytrzymałości do 6kA.

Rt, Xt - rezystancja, reaktancja trafo w [moim]
R-L,X-L - rezystancja, reaktancja linii w [moim]
Rc, Xc - suma rezystancji, reaktancji [moim]
Z 3-f, Z 1-f - impedancja pętli zwarcia (3-fazowa, 1-fazowa) w [moim]
Iz 3-f, Iz 1-f - prąd zwarcia 3-fazowego, 1-fazowego [kA]

16.3. Sprawdzanie obwodów w warunkach zwarciowych. Obliczanie dopuszczalnych czasów trwania zwarcia.

obwód	I1-f [A]	Ib	s [mm2]	td 1f/3f [sek.]	tch 1f/3f [sek.]
SOT - słup ośw. Nr 1	103,51	20	35	1511,94	0,1
SOT - słup ośw. Nr 23	113,38	20	35	1260,28	0,01
słup ośw. - oprawa	88,37	4	2,5	10,58	0,01

Wniosek: Obwody spełniają wymagania PN-IEC 60364-4-43

Ib - znamionowa wartość prądu zabezpieczenia w [A]
td 3f - dopuszczalny czas trwania zwarcia w [sek.]
tch 3f - rzeczywisty czas trwania zwarcia w [sek.]

STAROSTWO POWIATOWE
w Płońsku
100 Płońsk, ul. Płocka 39

16.4. Zabezpieczenie obwodów przed prądem przeciążeniowym.
16.4.1. Reguła prądu znamionowego.

obwód	P	In	Ib	Iż
SOT - słup ośw. Nr 1	1,5	2,34	20	94
SOT - słup ośw. Nr 23	1,5	7,01	20	94
słup ośw. - oprawa	0,10	0,47	4	31

P - znamionowa moc czynna urządzenia [kW]
In - znamionowy prąd urządzenia w [A]
Ib - znamionowy prąd zabezpieczenia w [A]
Iż - obciążalność długotrwała przewodu w [A]

16.4.2. Reguła wyzwalania.

Obwód	Iż	1,45*Iż	Ib	k	I2
SOT - słup ośw. Nr 1	94	136,3	20	1,6	32
SOT - słup ośw. Nr 23	94	136,3	20	1,6	32
słup ośw. - oprawa	31	44,95	4	1,6	6,4

Wniosek: Obwody spełniają wymagania PN-IEC 60364-4-43

k - krotność prądu, przy której zadziała zabezpieczenie
I2 - prąd zadziałania zabezpieczenia w [A]

16.5. Sprawdzanie ochrony przed dotykiem pośrednim.

Zastosowano izolację części czynnych i obudowy w II klasie izolacji.

Obwód	Ib	Z1-f	Ia	Ua	Uo
SOT - słup ośw. Nr 1	20	1027,48	84	86,31	230
SOT - słup ośw. Nr 23	20	938,08	84	78,80	230
słup ośw. - oprawa	2	1203,55	84	101,10	230

Wniosek: Obwody spełniają wymagania PN-IEC 60364-4-41

Ib - znamionowy prąd zabezpieczenia w [A]
Ia - prąd samoczynnego zadziałania urządzenie ochronnego
Ua - maksymalna wartość skuteczna napięcia względem ziemi w miejscu zwarcia dla czasu wyłączenia =0,4s
Uo - wartość skuteczna napięcia znamionowego względem ziemi, dla której maksymalny czas wyłączenia =0,4s

STAROSTWO POWIATOWE
w Płońsku
100 Płońsk, ul. Płocka 39

17. Opinia geotechniczna

INWESTOR:	***GMINA BABOSZEWO*** ***UL. WARSZAWSKA 9A*** ***09-130 BABOSZEWO***
INWESTYCJA: *(nazwa i adres)*	**Budowa sieci elektroenergetycznej na napięcie znamionowe do 1kV-** **Budowa linii kablowej nN oświetlenia ulicznego wraz ze słupami oświetleniowymi i złączem kablowym Nn na drodze powiatowej 3021W w miejscowości Sokolniki Nowe, dz. nr 133, gmina Baboszewo.** **142003_2.-Baboszewo, 0039-Sokolniki Nowe, dz. nr 133.**
Klasyfikacja robót	**WSPÓLNY SŁOWNIK ZAMÓWIEŃ (CPV)** ***Roboty instalacyjne elektryczne: 45310000-3*** ***Instalowanie urządzeń oświetlenia drogowego: 45316110-9*** ***KATEGORIA OBIEKTU XXVI***

Funkcja	**Tytuł, imię i nazwisko**	**Nr uprawnień**	**Data**	**Podpis**
Projektował:	mgr inż. Mirosław Kurczak	MAZ/0170/PWOE/04	2016-06-27	
Sprawdził:	mgr inż. Marcin Rowicki	MAZ/0169/PWOE/04	2016-06-27	
Opracowała:	inż. Marlena Mikołajczyk		2016-06-27	

1. Podstawa prawna

Rozporządzenie Ministra Transportu, Budownictwa i Gospodarki Morskiej z dnia 25 kwietnia 2012 w sprawie ustalenia geotechnicznych warunków posadowienia obiektów budowlanych.

2. Informacje na temat terenu inwestycji.

Projektowana sieć energetyczna została zlokalizowana na działkach nie wpisanych do rejestru zabytków ani nie podlegających szczególnej ochronie, zgodnie z lokalizacją celu publicznego.

3. Określenie warunków gruntowych obszaru inwestycji.

Warunki gruntowe zakwalifikowano jako proste – występujące w przypadku gruntów jednorodnych, zalegających poziomo, przy zwierciadle wody poniżej poziomu posadowienia oraz braku występowania niekorzystnych zjawisk geologicznych.

4. Określenie kategorii geotechnicznej obiektu.

Obiekt został zakwalifikowany do pierwszej kategorii geotechnicznej, obejmującej posadowienie niewielkich obiektów budowlanych w prostych warunkach gruntowych.
Wykopy prowadzone będą do głębokości 0,8m wykonywane przy budowie kablowych linii elektroenergetycznych.

Projektant:

Sprawdzający:

18. Projekt zagospodarowania terenu

a) Przedmiotem inwestycji objętym niniejszą dokumentacją jest:

Budowa linii kablowej niskiego napięcia nN 0,4kV wraz ze słupami ulicznego i złączem kablowym jako oświetlenie drogowe na działce nr **133** obręb Sokolniki Nowe.

b) Istniejący stan zagospodarowania terenu:

Projektowana inwestycja przebiega po działce drogowej nr **133 (droga powiatowa 3021W)**. Wydana została decyzja nr 1/2016 przez Wójta Gminy Baboszewo w sprawie ustalenia lokalizacji celu publicznego.

c) Oddziaływanie inwestycji na środowisko

Strefy oddziaływania stacji i linii średniego napięcia na środowisko człowieka zawarte są w Rozporządzeniu Ministra Środowiska z dnia 30 października 2003r. w sprawie dopuszczalnych poziomów pól elektromagnetycznych w środowisku oraz sposobów sprawdzania dotrzymania tych poziomów Dz. U. Nr 192 poz.1883.

W §3 rozporządzenia opisane są metody sprawdzania dopuszczalnych poziomów pól elektromagnetycznych w środowisku dla terenów przeznaczonych pod zabudowę mieszkaniową i miejsc dostępnych dla ludności. W załączniku nr 2 pkt. 33 do ww. rozporządzenia czytamy: „Pomiary poziomów pól elektromagnetycznych w otoczeniu stacji linii elektroenergetycznych wykonuje się, jeżeli ich napięcie znamionowe jest równe bądź wyższe niż 110 kilowoltów (kV)". W §2 rozporządzenia określono wartości dopuszczalnych poziomów pól elektromagnetycznych przedstawiając je w załączniku nr 1. Dopuszczalne wartości składowej elektrycznej i składowej magnetycznej to odpowiednio 1 kV/m i 60 A/m. Publikacja Polskich Sieci Elektroenergetycznych – „Linie i stacje elektroenergetyczne w środowisku człowieka" wydanie 4 zawiera zestawienie wyników pomiarów natężeń pól elektrycznych i magnetycznych o częstotliwości 50 Hz wytwarzanych przez niektóre urządzenia. Wartości natężenia pola elektrycznego bezpośrednio pod linią średniego napięcia jest poniżej 0,3 kV/m. Natomiast natężenie pola magnetycznego pod linią (10-30 kV) zawiera się w przedziale 0,8-16 A/m.

W związku z powyższym nasza inwestycja nie jest uciążliwa dla środowiska i nie oddziałuje w jakikolwiek sposób na działki bezpośrednio sąsiadujące z inwestycją.

Inwestycja nie wymaga wycinki drzew.

d) Informacje na ochrony prawnej pod względem dziedzictwa kulturowego i zabytków

Projektowana sieć elektroenergetyczna została zlokalizowana na działce nie podlegającej ochronie konserwatora zabytków.

STAROSTWO POWIATOWE
w Płońsku
09-100 Płońsk, ul. Płocka 39

e) **Informacje na temat lokalizacji w obszarze wyrobisk górniczych**

Projektowana sieć elektroenergetyczna została zlokalizowana na działce nie będącej w obszarze oddziaływania wyrobisk górniczych.

19. Informacje o wpływie inwestycji na sąsiednie działki

- Rozporządzenie Ministra Infrastruktury w sprawie warunków technicznych jakim powinny odpowiadać budynki i ich usytuowanie (Dz.U.2002.75.690 ze zm.) § 13 (przesłanianie) – Wysokość proj. słupów nN h = 800cm, 850cm, 1000cm. Wysokość proj. złącza kablowego nN h = 155cm. Obszar oddziaływania proj. inwestycji wg. przepisów w/w rozporządzenia zamyka się w działce nr 133, obręb Sokolniki.
- Rozporządzenie Ministra Spraw Wewnętrznych i Administracji z dn. 7 czerwca 2010r. w sprawie ochrony przeciwpożarowej budynków i innych obiektów budowlanych i terenów (Dz.U.2010.109.719). Obszar oddziaływania proj. inwestycji wg. przepisów w/w rozporządzenia zamyka się w działce nr 133, obręb Sokolniki.
- Rozporządzenie Ministra Środowiska z dn. 30 października w sprawie dopuszczalnych poziomów pól elektromagnetycznych w środowisku oraz sposobów sprawdzania dotrzymywania ich poziomów (Dz.U.2003.192.1883) – Obszar oddziaływania proj. inwestycji wg. przepisów w/w rozporządzenia zamyka się w działce nr 133, obręb Sokolniki.

20. Informacja dotycząca bezpieczeństwa i ochrony zdrowia na placu budowy

INWESTOR:	***GMINA BABOSZEWO*** ***UL. WARSZAWSKA 9A*** ***09-130 BABOSZEWO***
INWESTYCJA: *(nazwa i adres)*	**Budowa sieci elektroenergetycznej na napięcie znamionowe do 1kV-** **Budowa linii kablowej nN oświetlenia ulicznego wraz ze złączem kablowym Nna na drodze powiatowej 3021W w miejscowości Sokolniki Nowe, dz. nr 133, gmina Baboszewo.** **142003_2.-Baboszewo, 0039-Sokolniki Nowe, dz. nr 133.**
Klasyfikacja robót	**WSPÓLNY SŁOWNIK ZAMÓWIEŃ (CPV)** ***Roboty instalacyjne elektryczne: 45310000-3*** ***Instalowanie urządzeń oświetlenia drogowego: 45316110-9*** ***KATEGORIA OBIEKTU XXVI***

Funkcja	**Tytuł, imię i nazwisko**	**Nr uprawnień**	**Data**	**Podpis**
Projektował:	mgr inż. Mirosław Kurczak	MAZ/0170/PWOE/04	2016-06-27	
Sprawdził:	mgr inż. Marcin Rowicki	MAZ/0169/PWOE/04	2016-06-27	
Opracowała:	inż. Marlena Mikołajczyk		2016-06-27	

STAROSTWO POWIATOWE
w Płońsku
09-100 Płońsk, ul. Płocka 39

-37

Niniejszą informację sporządzono na podstawie art. 21a ust. 4 ustawy z dnia 7 lipca 1994 r. - Prawo budowlane (Dz. U. z 2016 poz. 290) oraz rozporządzenia Min. Infrastruktury z dnia 23 czerwca 2003 r. w sprawie informacji dotyczącej bezpieczeństwa i ochrony zdrowia oraz planu bezpieczeństwa i ochrony zdrowia (Dz. U. Nr 120, poz. 1126).

1) Zakres robót dla całego zamierzenia budowlanego oraz kolejność realizacji poszczególnych obiektów

Zakres robót zamierzenia budowlanego obejmuje niżej wyszczególnione prace branży elektrycznej ujęte w projekcie:

- budowę linii kablowej nN 0,4 kV
- montaż złącza kablowo pomiarowego (wg. osobnego opracowania) +SOK
- montaż słupów oświetleniowych
- montaż opraw oświetleniowych
- wykonanie stosownych prób i pomiarów

Przyjęta kolejność realizacji:
- Budowa słupów oświetleniowych linii kablowej nn na odcinku części działki nr 133
- Budowa złącza kablowo pomiarowego(wg. osobnego opracowania) +SOK na dz. 133
- Połączenie nowo projektowanej linii kablowej ze złączem na dz. nr 133
- Ułożenie przyłącza kablowego do dz. 133 (wg. osobnego opracowania)
- Przyłączenie istniejącego przyłącza napowietrznego na dz. 142 do złącza na dz. 133
- Wykonanie stosownych prób i pomiarów.
- Zasypanie wykopów kablowych.

2) Wykaz istniejących obiektów budowlanych
- Istniejąca linia napowietrzna nN,
- Istniejąca stacja transformatorowa 1380,
- Droga.

3) Wskazanie elementów zagospodarowania działki lub terenu, które mogą stwarzać zagrożenie bezpieczeństwa i zdrowia ludzi
- Podczas robót budowlanych mogą występować zagrożenia związane są z ruchem ciężarówek i innych środków transportu na terenie placu budowy oraz z transportem i rozładunkiem materiałów,
- Ruch pojazdów po drogach powszechnego użytkowania w obszarze prac,
- Elementy podziemnego zagospodarowania terenu (podziemne rurociągi kanalizacyjne i wodne, kable elektroenergetyczne SN i nN pod napięciem) w obrębie działek.

4) Wskazanie dotyczące przewidywanych zagrożeń występujących podczas realizacji robót budowlanych, określające skalę i rodzaje zagrożeń oraz miejsce i czas ich wystąpienia

Realizacja inwestycji wiąże się z zagrożeniami wynikającymi z:
- możliwość powstania zagrożenia porażeniem prądem elektrycznym podczas prowadzenia prac w pobliżu stacji transformatorowej oraz istniejących kabli elektroenergetycznych,

- Całość prac należy wykonać zgodnie z dokumentacją, obowiązującymi przepisami oraz sztuką budowlaną,
- Użyte do budowy wyroby budowlane powinny być oznakowane CE lub znakiem budowlanym zgodnie z „Ustawą o wyrobach budowlanych" (Dz. U. Nr 92 poz. 881 z 2004)

- Wytyczenie urządzeń w terenie oraz inwentaryzację powykonawczą zlecić uprawnionemu geodecie

Projektant: *Sprawdzający:*

21. Zestawienie materiałów

Lp.	NAZWA MATERIAŁU	
1.	Kabel YAKXS 4x35 mm^2 0,6/1kV	884 (970) mb.
2.	Wyposażenie szkrzynki SOK (wg. rys E02)	1 kpl
3.	Rura osłonowa SRS 50 (wraz z kompletem uszczelniaczy rury 1odcinek=2szt- rys. E01)	112 mb.
4.	Rura osłonowa DVK 50 (wraz z kompletem uszczelniaczy rury 1odcinek=2szt- rys. E01)	41 mb.
5.	Bednarka Fe Zn 25x4	1100 mb.
6.	Uziemienie słupa	23 kpl
7.	Folia ostrzegawcza kolor niebieski	884 mb.
8.	Słup oświetleniowy ANTARES 8m z kompletem mocowań	23 Szt.
9.	Fundament F120/43	23 Szt.
10.	Wysięgnik OCS 1/1,5	23 Szt.
11.	Oprawy Neoled 48 o mocy 99W	23 Szt.

STAROSTWO POWIATOWE
w Płońsku
09-100 Płońsk, ul. Płocka 39

22. OŚWIADCZENIE PROJEKTANTA

Dotyczy: Projektu budowlanego budowy linii kablowej nN oświetlenia drogowego wraz ze słupami i złączem kablowym, w miejscowości Sokolniki Nowe, gm. Baboszewo, obręb Sokolniki, dz. nr 133.

Zgodnie art 20 ust 4 Ustawy z dnia 7 lipca 1994 – Prawo Budowlane (Dz. U. z 2016 poz. 290) oświadczam, że projekt został sporządzony zgodnie z obowiązującymi przepisami oraz zasadami wiedzy technicznej.

Projektant

OŚWIADCZENIE SPRAWDZAJĄCEGO

Dotyczy: Projektu budowlanego budowy linii kablowej nN oświetlenia drogowego wraz ze słupami i złączem kablowym, w miejscowości Sokolniki Nowe, gm. Baboszewo, obręb Sokolniki, dz. nr 133.

Zgodnie art 20 ust 4 Ustawy z dnia 7 lipca 1994 – Prawo (Dz. U. z 2016 poz. 290) oświadczam, że projekt został sporządzony zgodnie z obowiązującymi przepisami oraz zasadami wiedzy technicznej.

Sprawdzający

MAZOWIECKA
OKRĘGOWA
IZBA
INŻYNIERÓW
BUDOWNICTWA

sygn. akt. MAZ/7131-7132/121/04/E

Warszawa, dnia. 25.06.2004 r.

DECYZJA

Na podstawie art. 11 ust. 1 i art. 24 ust.1 pkt 2 ustawy z dnia 15 grudnia 2000 r. o samorządach zawodowych architektów, inżynierów budownictwa oraz urbanistów (Dz. U. z 2001 r. nr 5 poz. 42, z póź. zm.), art. 12 ust. 1 pkt 1-5 oraz ust. 3, art. 13 ust. 1, ust. 3 i ust. 4, art. 14 ust. 1 pkt 5 ustawy z dnia 7 lipca 1994 r. Prawo budowlane (tekst jednolity: Dz. U. z 2000 r. nr 106 poz. 1126 z póź zm.) art. 2 ust. 1 ustawy z dnia 16 kwietnia 2004 r. o zmianie ustawy – Prawo Budowlane (Dz. U. Nr 93, poz. 888) oraz § 4 ust. 2 i ust. 4, § 9 ust. 1 rozporządzenia Ministra Gospodarki Przestrzennej i Budownictwa z dnia 30 grudnia 1994 r. w sprawie samodzielnych funkcji technicznych w budownictwie (Dz. U. 1995 r. nr 8 poz. 38, z póź zm.), Okręgowa Komisja Kwalifikacyjna Mazowieckiej Okręgowej Izby Inżynierów Budownictwa działająca w składzie orzekającym: 1/Ryszard Chaciński, 2/ Krzysztof Latoszek, 3/ Leszek Ganowicz stwierdza, że:

Pan Mirosław Kurczak
magister inżynier
urodzony dnia 16 września 1973 roku w Otwocku, syn Władysława

uzyskał

UPRAWNIENIA BUDOWLANE
nr MAZ/0170/PWOE/04

do projektowania i kierowania robotami budowlanymi bez ograniczeń w specjalności instalacyjnej w zakresie sieci, instalacji i urządzeń elektrycznych i elektroenergetycznych

UZASADNIENIE

W związku z uwzględnieniem w całości żądania strony, na podstawie art. 107 § 4 Kodeksu postępowania administracyjnego odstępuje się od uzasadnienia decyzji.
Szczegółowy zakres nadanych uprawnień został opisany na odwrocie niniejszej decyzji

POUCZENIE

1 Zgodnie z art. 12 ust. 7 ustawy – Prawo budowlane, podstawę do wykonywania samodzielnych funkcji technicznych w budownictwie stanowi wpis do centralnego rejestru, prowadzonego przez Głównego Inspektora nadzoru Budowlanego oraz wpis na listę członków właściwej izby samorządu zawodowego.
2 Od niniejszej decyzji służy odwołanie do Krajowej Komisji Kwalifikacyjnej Polskiej Izby Inżynierów Budownictwa w Warszawie za pośrednictwem Okręgowej Komisji Kwalifikacyjnej Mazowieckiej Okręgowej Izby Inżynierów Budownictwa w Warszawie, w terminie 14 dni od dnia jej doręczenia

Skład Orzekający

1/ mgr inż. Ryszard Chaciński .....
2/ mgr inż. Krzysztof Latoszek .....
3/ mgr inż. Leszek Ganowicz .....

Przewodniczący
Okręgowej Komisji Kwalifikacyjnej
Prof. dr hab. inż. Kazimierz Szulborski
.....

Przewodniczący
Mazowieckiej Okręgowej Izby
Inżynierów Budownictwa
mgr inż. Wiesław Olechnowicz
.....

ZA ZGODNOŚĆ
Z ORYGINAŁEM

-43

POLSKA IZBA INŻYNIERÓW BUDOWNICTWA

Zaświadczenie

o numerze weryfikacyjnym:

MAZ-LWX-2QY-LAX *

Pan MIROSŁAW KURCZAK o numerze ewidencyjnym MAZ/IE/1230/04

adres zamieszkania DWORCOWA 101, 05-070 SULEJÓWEK

jest członkiem Mazowieckiej Okręgowej Izby Inżynierów Budownictwa i posiada wymagane ubezpieczenie od odpowiedzialności cywilnej.

Niniejsze zaświadczenie jest ważne od 2015-09-01 do 2016-08-31.

Zaświadczenie zostało wygenerowane elektronicznie i opatrzone bezpiecznym podpisem elektronicznym weryfikowanym przy pomocy ważnego kwalifikowanego certyfikatu w dniu 2015-08-17 roku przez:

Mieczysław Grodzki, Przewodniczący Rady Mazowieckiej Okręgowej Izby Inżynierów Budownictwa.

(Zgodnie art. 5 ust 2 ustawy z dnia 18 września 2001 r. o podpisie elektronicznym (Dz. U. 2001 Nr 130 poz. 1450) dane w postaci elektronicznej opatrzone bezpiecznym podpisem elektronicznym weryfikowanym przy pomocy ważnego kwalifikowanego certyfikatu są równoważne pod względem skutków prawnych dokumentom opatrzonym podpisami własnoręcznymi.)

* Weryfikację poprawności danych w niniejszym zaświadczeniu można sprawdzić za pomocą numeru weryfikacyjnego zaświadczenia na stronie Polskiej Izby Inżynierów Budownictwa www.piib.org.pl lub kontaktując się z biurem właściwej Okręgowej Izby Inżynierów Budownictwa.

ZA ZGODNOŚĆ Z ORYGINAŁEM

OKRĘGOWA IZBA INŻYNIERÓW BUDOWNICTWA

sygn. akt. MAZ/7131-7132/120/04/E

Warszawa, dnia. 25.06.2004 r.

DECYZJA

Na podstawie art. 11 ust. 1 i art. 24 ust.1 pkt 2 ustawy z dnia 15 grudnia 2000 r. o samorządach zawodowych architektów, inżynierów budownictwa oraz urbanistów (Dz. U. z 2001 r. nr 5 poz. 42, z póź. zm.), art. 12 ust. 1 pkt. 1-5 oraz ust. 3, art. 13 ust. 1, ust. 3 i ust. 4, art. 14 ust. 1 pkt 5 ustawy z dnia 7 lipca 1994 r. Prawo budowlane (tekst jednolity: Dz. U. z 2000 r. nr 106 poz. 1126 z póź zm.) art. 2 ust. 1 ustawy z dnia 16 kwietnia 2004 r. o zmianie ustawy – Prawo Budowlane (Dz. U. Nr 93, poz. 888) oraz § 4 ust. 2 i ust. 4, § 9 ust.1 rozporządzenia Ministra Gospodarki Przestrzennej i Budownictwa z dnia 30 grudnia 1994 r. w sprawie samodzielnych funkcji technicznych w budownictwie (Dz. U. 1995 r. nr 8 poz. 38, z póź. zm.), Okręgowa Komisja Kwalifikacyjna Mazowieckiej Okręgowej Izby Inżynierów Budownictwa działająca w składzie orzekającym: 1/Ryszard Chaciński, 2/ Krzysztof Latoszek, 3/ Leszek Ganowicz stwierdza, że:

Pan Marcin Daniel Rowicki
magister inżynier
urodzony dnia 2 czerwca 1973 roku w Warszawie, syn Kazimierza

uzyskał
UPRAWNIENIA BUDOWLANE
nr MAZ/0169/PWOE/04

do projektowania i kierowania robotami budowlanymi bez ograniczeń w specjalności instalacyjnej w zakresie sieci, instalacji i urządzeń elektrycznych i elektroenergetycznych

UZASADNIENIE

W związku z uwzględnieniem w całości żądania strony, na podstawie art. 107 § 4 Kodeksu postępowania administracyjnego odstępuje się od uzasadnienia decyzji.
Szczegółowy zakres nadanych uprawnień został opisany na odwrocie niniejszej decyzji

POUCZENIE

1.Zgodnie z art. 12 ust. 7 ustawy – Prawo budowlane, podstawę do wykonywania samodzielnych funkcji technicznych w budownictwie stanowi wpis do centralnego rejestru, prowadzonego przez Głównego Inspektora nadzoru Budowlanego oraz wpis na listę członków właściwej izby samorządu zawodowego.
2. Od niniejszej decyzji służy odwołanie do Krajowej Komisji Kwalifikacyjnej Polskiej Izby Inżynierów Budownictwa w Warszawie za pośrednictwem Okręgowej Komisji Kwalifikacyjnej Mazowieckiej Okręgowej Izby Inżynierów Budownictwa w Warszawie, w terminie 14 dni od dnia jej doręczenia.

Skład Orzekający

1/ mgr inż. Ryszard Chaciński .....
2/ mgr inż. Krzysztof Latoszek .....
3/ mgr inż. Leszek Ganowicz .....

Przewodniczący
Okręgowej Komisji Kwalifikacyjnej
Prof. dr hab. inż. Kazimierz Szulborski
.....

Przewodniczący
Mazowieckiej Okręgowej Izby
Inżynierów Budownictwa
mgr inż. Wiesław Olechnowicz
.....

ZA ZGODNOŚĆ Z ORYGINAŁEM

-45-

POLSKA IZBA INŻYNIERÓW BUDOWNICTWA

Zaświadczenie

o numerze weryfikacyjnym:

MAZ-DVD-YSP-R8L *

Pan MARCIN DANIEL ROWICKI o numerze ewidencyjnym MAZ/IE/1216/04
adres zamieszkania ul. OSIEDLE 2 A, 03-149 WARSZAWA
jest członkiem Mazowieckiej Okręgowej Izby Inżynierów Budownictwa i posiada wymagane ubezpieczenie od odpowiedzialności cywilnej.
Niniejsze zaświadczenie jest ważne od 2015-09-01 do 2016-08-31.

Zaświadczenie zostało wygenerowane elektronicznie i opatrzone bezpiecznym podpisem elektronicznym weryfikowanym przy pomocy ważnego kwalifikowanego certyfikatu w dniu 2015-07-31 roku przez:

Mieczysław Grodzki, Przewodniczący Rady Mazowieckiej Okręgowej Izby Inżynierów Budownictwa.

(Zgodnie art. 5 ust 2 ustawy z dnia 18 września 2001 r. o podpisie elektronicznym (Dz. U. 2001 Nr 130 poz. 1450) dane w postaci elektronicznej opatrzone bezpiecznym podpisem elektronicznym weryfikowanym przy pomocy ważnego kwalifikowanego certyfikatu są równoważne pod względem skutków prawnych dokumentom opatrzonym podpisami własnoręcznymi.)

* Weryfikację poprawności danych w niniejszym zaświadczeniu można sprawdzić za pomocą numeru weryfikacyjnego zaświadczenia na stronie Polskiej Izby Inżynierów Budownictwa www.piib.org.pl lub kontaktując się z biurem właściwej Okręgowej Izby Inżynierów Budownictwa.

ZA ZGODNOŚĆ Z ORYGINAŁEM

23. Rysunki projektowe

E-0- Projekt zagospodarowania terenu

E-0a- Projekt zagospodarowania terenu

E-1- Plan linii kablowej nN

E-2 – Schemat zasilania

E-3 – Widok złącza SOK

STAROSTWO POWIATOWE
w Płońsku
09-100 Płońsk, ul. Płocka 39

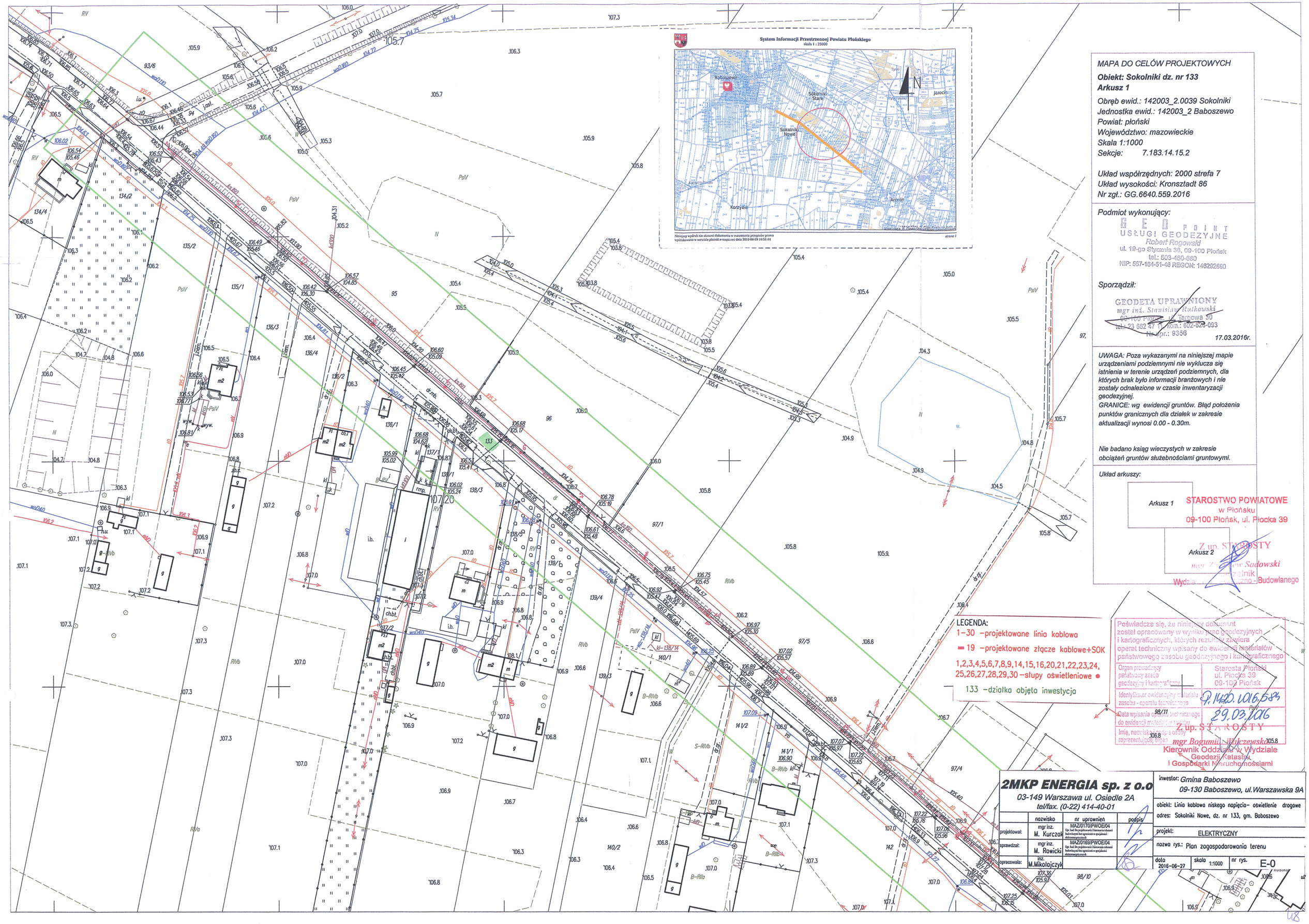

MAPA DO CELÓW PROJEKTOWYCH

Obiekt: Sokolniki dz. nr 133
Arkusz 1

Obręb ewid.: 142003_2.0039 Sokolniki
Jednostka ewid.: 142003_2 Baboszewo
Powiat: płoński
Województwo: mazowieckie
Skala 1:1000
Sekcje: 7.183.14.15.2

Układ współrzędnych: 2000 strefa 7
Układ wysokości: Kronsztadt 86
Nr zgł.: GG.6640.559.2016

Podmiot wykonujący:

GEO POINT
USŁUGI GEODEZYJNE
Robert Rogowski
ul. 19-go Stycznia 38, 09-100 Płońsk
tel.: 503-460-680
NIP: 567-164-51-46 REGON: 146292890

Sporządził:

GEODETA UPRAWNIONY
mgr inż. Stanisław Rutkowski
09-100 Płońsk, ul. Targowa 30
tel.: 23 662 47 14, kom.: 602-628-093
Nr upr.: 9356

17.03.2016r.

UWAGA: Poza wykazanymi na niniejszej mapie urządzeniami podziemnymi nie wyklucza się istnienia w terenie urządzeń podziemnych, dla których brak było informacji branżowych i nie zostały odnalezione w czasie inwentaryzacji geodezyjnej.
GRANICE: wg ewidencji gruntów. Błąd położenia punktów granicznych dla działek w zakresie aktualizacji wynosi 0.00 - 0.30m.

Nie badano ksiąg wieczystych w zakresie obciążeń gruntów służebnościami gruntowymi.

Układ arkuszy:

Arkusz 1

Arkusz 2

STAROSTWO POWIATOWE
w Płońsku
09-100 Płońsk, ul. Płocka 39

Z up. STAROSTY
mgr inż. Zbigniew Sadowski
Geodeta Powiatowy
Wydział Geodezyjno - Budowlanego

LEGENDA:
1–30 –projektowane linia kablowa
19 –projektowane złącze kablowe+SOK
1,2,3,4,5,6,7,8,9,14,15,16,20,21,22,23,24, 25,26,27,28,29,30 –słupy oświetleniowe
133 –działka objęta inwestycja

Poświadcza się, że niniejszy dokument został opracowany w wyniku prac geodezyjnych i kartograficznych, których rezultaty zawiera operat techniczny wpisany do ewidencji materiałów państwowego zasobu geodezyjnego i kartograficznego

Organ prowadzący państwowy zasób geodezyjny i kartograficzny	Starosta Płoński ul. Płocka 39 09-100 Płońsk
Identyfikator ewidencyjny materiału zasobu - operatu technicznego	P.1420.1016.2024
Data wpisania operatu technicznego do ewidencji materiałów zasobu	29.03.2016
Imię, nazwisko i podpis osoby reprezentującej organ	Z up. STAROSTY mgr Bogumiła Wójczewska Kierownik Oddziału w Wydziale Geodezji, Katastru i Gospodarki Nieruchomościami

2MKP ENERGIA sp. z o.o
03-149 Warszawa ul. Osiedle 2A
tel/fax. (0-22) 414-40-01

	nazwisko	nr uprawnień	podpis
projektował:	mgr inż. M. Kurczak	MAZ/0170/PWOE/04 Upr. bez. Dla projektowania i kierowania robotami budowlanymi bez ograniczeń w specjalności elektroenergetycznej	
sprawdzał:	mgr inż. M. Rowicki	MAZ/0169/PWOE/04 Upr. bez. Dla projektowania i kierowania robotami budowlanymi bez ograniczeń w specjalności elektroenergetycznej	
opracowała:	inż. M.Mikołajczyk		

inwestor: Gmina Baboszewo
09-130 Baboszewo, ul.Warszawska 9A

obiekt: Linia kablowa niskiego napięcia– oświetlenie drogowe
adres: Sokolniki Nowe, dz. nr 133, gm. Baboszewo

projekt: ELEKTRYCZNY

nazwa rys.: Plan zagospodarowania terenu

data	skala	nr rys.
2016-06-27	1:1000	E-0

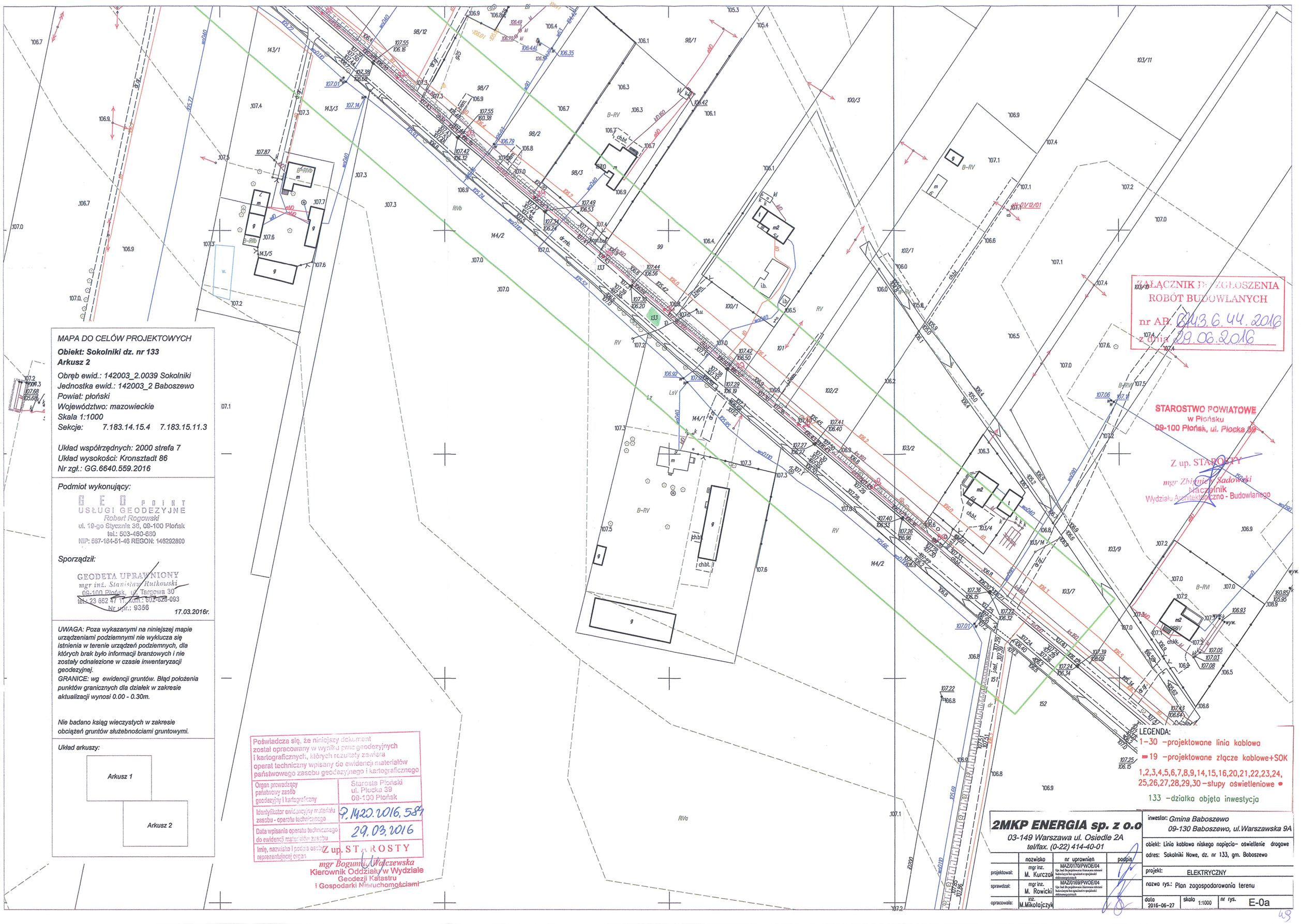

MAPA DO CELÓW PROJEKTOWYCH

Obiekt: Sokolniki dz. nr 133
Arkusz 2

Obręb ewid.: 142003_2.0039 Sokolniki
Jednostka ewid.: 142003_2 Baboszewo
Powiat: płoński
Województwo: mazowieckie
Skala 1:1000
Sekcje: 7.183.14.15.4 7.183.15.11.3

Układ współrzędnych: 2000 strefa 7
Układ wysokości: Kronsztadt 86
Nr zgł.: GG.6640.559.2016

Podmiot wykonujący:

GEO POINT
USŁUGI GEODEZYJNE
Robert Rogowski
ul. 19-go Stycznia 38, 09-100 Płońsk
tel.: 503-460-680
NIP: 567-164-51-46 REGON: 146292890

Sporządził:

GEODETA UPRAWNIONY
mgr inż. Stanisław Rutkowski
09-100 Płońsk, ul. Targowa 30
tel.: 23 662 47 11, kom.: 602-628-093
Nr upr.: 9356

17.03.2016r.

UWAGA: Poza wykazanymi na niniejszej mapie urządzeniami podziemnymi nie wyklucza się istnienia w terenie urządzeń podziemnych, dla których brak było informacji branżowych i nie zostały odnalezione w czasie inwentaryzacji geodezyjnej.
GRANICE: wg ewidencji gruntów. Błąd położenia punktów granicznych dla działek w zakresie aktualizacji wynosi 0.00 - 0.30m.

Nie badano ksiąg wieczystych w zakresie obciążeń gruntów służebnościami gruntowymi.

Układ arkuszy:

Arkusz 1
Arkusz 2

Poświadcza się, że niniejszy dokument został opracowany w wyniku prac geodezyjnych i kartograficznych, których rezultaty zawiera operat techniczny wpisany do ewidencji materiałów państwowego zasobu geodezyjnego i kartograficznego

Organ prowadzący państwowy zasób geodezyjny i kartograficzny	Starosta Płoński ul. Płocka 39 09-100 Płońsk
Identyfikator ewidencyjny materiału zasobu - operatu technicznego	7.1420.2016.559
Data wpisania operatu technicznego do ewidencji materiałów zasobu	29.03.2016
Imię, nazwisko i podpis osoby reprezentującej organ	Z up. STAROSTY mgr Bogumiła Wiączewska Kierownik Oddziału w Wydziale Geodezji Katastru i Gospodarki Nieruchomościami

2MKP ENERGIA sp. z o.o
03-149 Warszawa ul. Osiedle 2A
tel/fax. (0-22) 414-40-01

	nazwisko	nr uprawnień	podpis
projektował:	mgr inż. M. Kurczak	MAZ/0170/PWOE/04 Upr. bud. Do projektowania i kierowania robotami budowlanymi bez ograniczeń w specyalności elektroenergetycznej	
sprawdzał:	mgr inż. M. Rowicki	MAZ/0169/PWOE/04 Upr. bud. Do projektowania i kierowania robotami budowlanymi bez ograniczeń w specyalności elektroenergetycznej	
opracowała:	inż. M.Mikołajczyk		

inwestor: *Gmina Baboszewo*
09-130 Baboszewo, ul.Warszawska 9A

obiekt: Linia kablowa niskego napięcia- oświetlenie drogowe
adres: Sokolniki Nowe, dz. nr 133, gm. Baboszewo

projekt: ELEKTRYCZNY

nazwa rys.: Plan zagospodarowania terenu

data	skala	nr rys.
2016-06-27	1:1000	E-0a

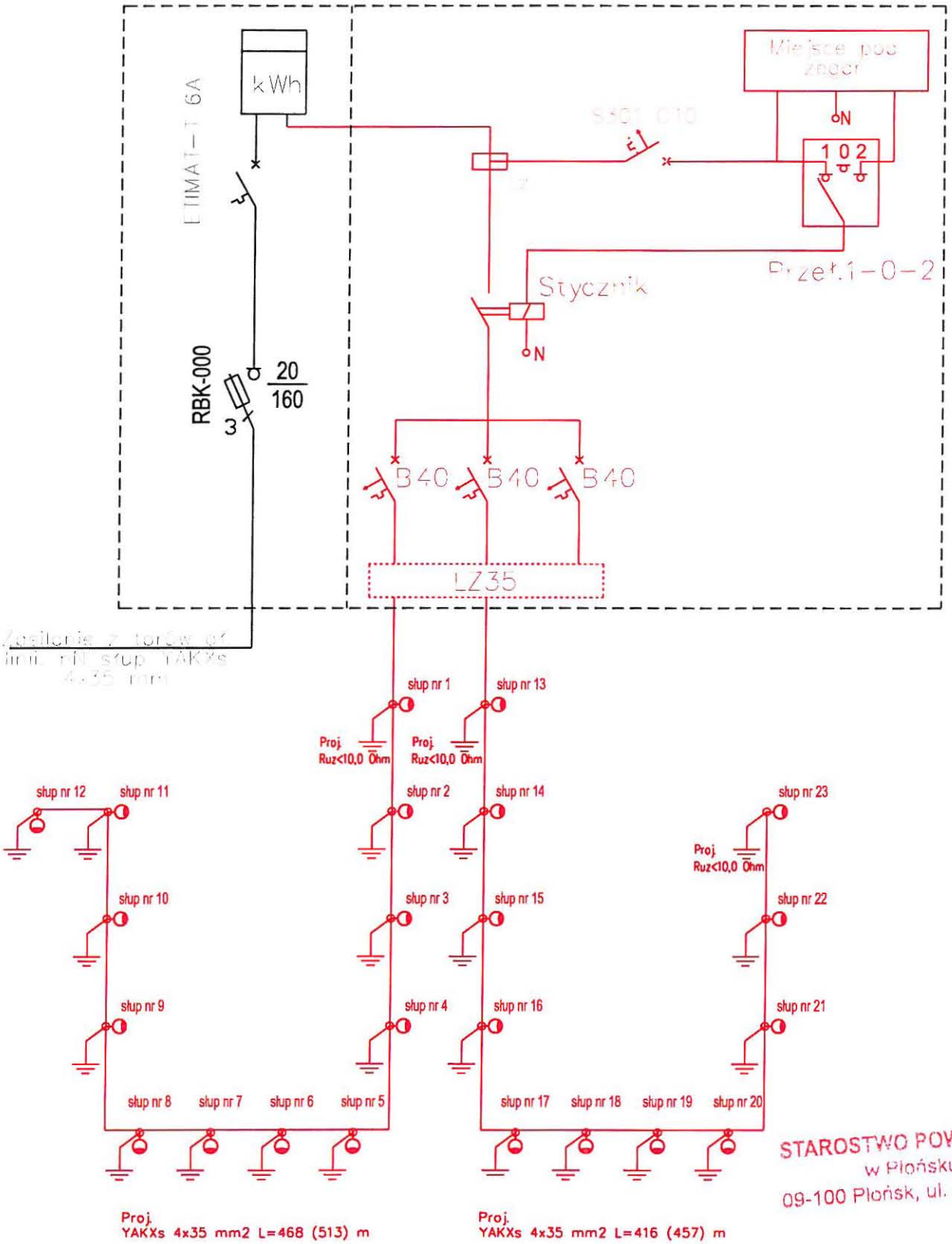

STAROSTWO POWIATOWE
w Płońsku
09-100 Płońsk, ul. Płocka 39

2MKP ENERGIA sp. z o.o 03-149 Warszawa ul. Osiedle 2A tel/fax. (0-22) 414-40-01				inwestor:	Gmina Baboszewo 09-130 Baboszewo, ul.Warszawska 9A	
				obiekt:	Linia kablowa niskego napięcia	
				adres:	Sokolniki Nowe, dz. nr 133, gm. Baboszewo	
	nazwisko	nr uprawnień	podpis	projekt:	ELEKTRYCZNY	
projektował:	mgr inz. M. Kurczak	MAZ/0170/PWOE/04 Upr. bud. Do projektowania i kierowania robotami budowlanymi bez ograniczeń w specjalności elektroenergetycznych		nazwa rys.:	Schemat zasilania	
sprawdzał:	mgr inz. M. Rowicki	MAZ/0169/PWOE/04 Upr. bud. Do projektowania i kierowania robotami budowlanymi bez ograniczeń w specjalności elektroenergetycznych		data 2016	skala b.s	nr rys. E-2
opracowała:	inz. M.Mikołajczyk					

51

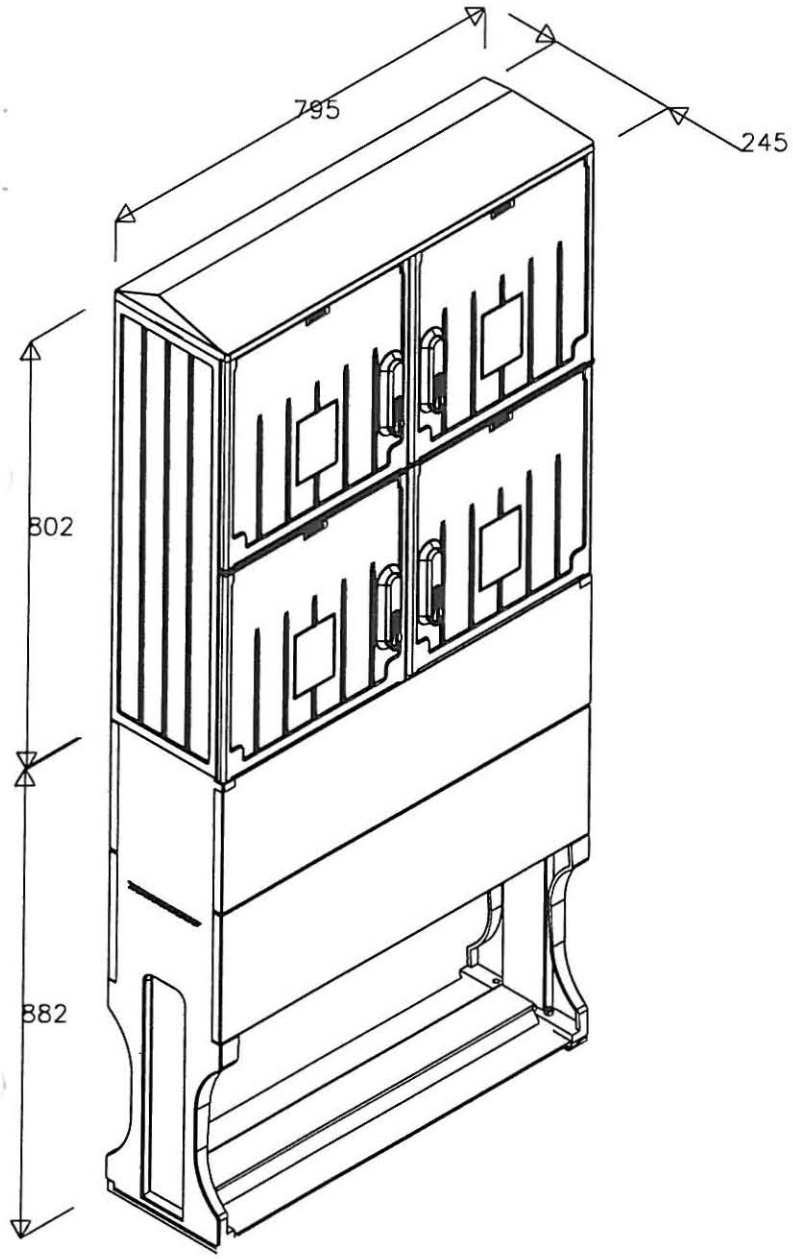

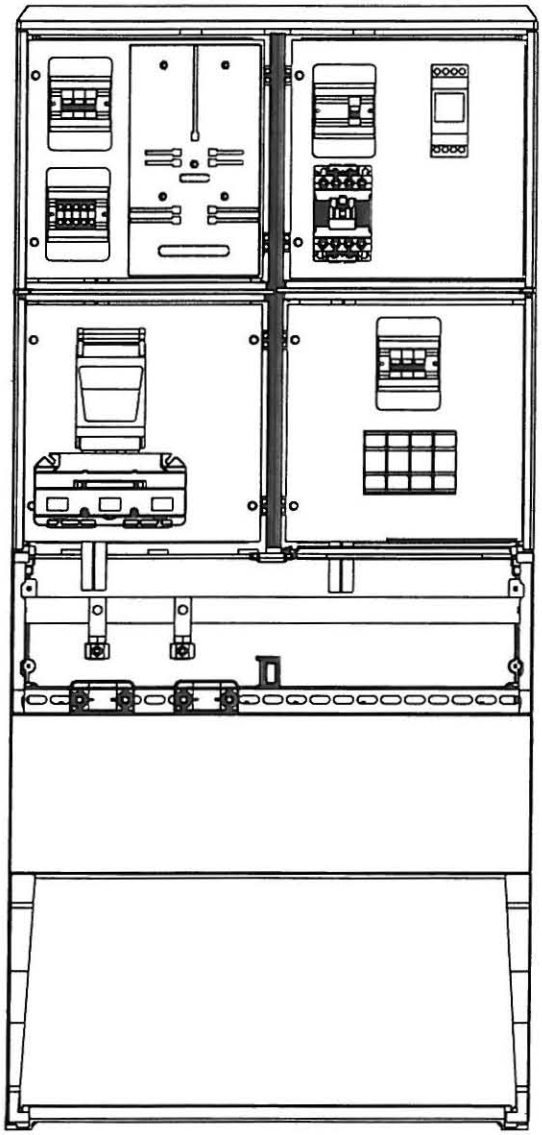

2MKP ENERGIA sp. z o.o 03-149 Warszawa ul. Osiedle 2A tel/fax. (0-22) 414-40-01			
	nazwisko	nr uprawnień	podpis
projektował:	mgr inz. M. Kurczak	MAZ/0170/PWOE/04 Upr. bud. Do projektowania i kierowania robotami budowlanymi bez ograniczeń w specjalności elektroenergetycznej	
sprawdzał:	mgr inz. M. Rowicki	MAZ/0169/PWOE/04 Upr. bud. Do projektowania i kierowania robotami budowlanymi bez ograniczeń w specjalności elektroenergetycznej	
opracowała:	inz. M.Mikołajczyk		

inwestor:	*Gmina Baboszewo* *09-130 Baboszewo, ul.Warszawska 9A*	
obiekt:	Linia kablowa niskiego napięcia	
adres:	Sokolniki Nowe, dz. nr 133, gm. Baboszewo	
projekt:	ELEKTRYCZNY	
nazwa rys :	Widok SOK	
data 2016	skala b.s	nr rys. E-3

STAROSTA PŁOŃSKI

GG.6621.8/5.2016

Województwo : **Mazowieckie**
Powiat : **Płoński**
Jednostka ewidencyjna : **142003_2 BABOSZEWO**

WYPIS Z WYKAZU DZIAŁEK EWIDENCYJNYCH

z dnia: 2016-03-07

lp.	Nr obrębu	Obręb	Nr działki	Pole powierzchni działki ewid. w ha	Nr jednostki rej.
1	142003_2 .0039	SOKOLNIKI	93/6	2.0781	G.44
2	142003_2 .0039	SOKOLNIKI	94	0.4900	G.157
3	142003_2 .0039	SOKOLNIKI	95	2.9800	G.44
4	142003_2 .0039	SOKOLNIKI	96	2.8000	G.46
5	142003_2 .0039	SOKOLNIKI	97/1	1.5003	G.54
6	142003_2 .0039	SOKOLNIKI	97/5	5.8294	G.54
7	142003_2 .0039	SOKOLNIKI	97/4	0.1700	G.135
8	142003_2 .0039	SOKOLNIKI	98/10	0.2102	G.164
9	142003_2 .0039	SOKOLNIKI	98/11	0.6201	G.164
10	142003_2 .0039	SOKOLNIKI	98/9	0.2100	G.106
11	142003_2 .0039	SOKOLNIKI	98/12	4.3693	G.106
12	142003_2 .0039	SOKOLNIKI	98/7	0.4313	G.136
13	142003_2 .0039	SOKOLNIKI	98/3	0.2800	G.147
14	142003_2 .0039	SOKOLNIKI	98/2	0.2100	G.136
15	142003_2 .0039	SOKOLNIKI	98/1	0.5100	G.147
16	142003_2 .0039	SOKOLNIKI	99	1.7100	G.60
17	142003_2 .0039	SOKOLNIKI	100/1	0.3900	G.39
18	142003_2 .0039	SOKOLNIKI	100/4	0.3000	G.100
19	142003_2 .0039	SOKOLNIKI	100/3	0.4232	G.100
20	142003_2 .0039	SOKOLNIKI	100/5	0.3000	G.100
21	142003_2 .0039	SOKOLNIKI	100/6	0.3000	G.100
22	142003_2 0039	SOKOLNIKI	101	1.6600	G.52
23	142003_2 .0039	SOKOLNIKI	102/1	0.3508	G.29

ZA ZGODNOŚĆ Z ORYGINAŁEM

-53

24	142003_2 .0039	SOKOLNIKI	102/2	0.2113	G.165
25	142003_2 .0039	SOKOLNIKI	103/2	1.0112	G.40
26	142003_2 .0039	SOKOLNIKI	103/4	0.1975	G.43
27	142003_2 .0039	SOKOLNIKI	103/14	0.1871	G.63
28	142003_2 .0039	SOKOLNIKI	103/7	0.1412	G.73
29	142003_2 .0039	SOKOLNIKI	133	3.4700	G.125

Sporządził : Bogdan Chrzanowski

STAROSTY
Bogumiła Walczewska
Płońsk, dnia 2016-03-07
Kierownik Oddziału w Wydziale Geodezji, Katastru i Nieruchomościami
podpis zatwierdzającego

ZA ZGODNOŚĆ Z ORYGINAŁEM

54

STAROSTA PŁOŃSKI

Województwo : **Mazowieckie**
Powiat : **Płoński**
Jednostka ewidencyjna : **142003_2 BABOSZEWO**

GG.6621.8.16.2016

WYPIS Z WYKAZU PODMIOTÓW EWIDENCYJNYCH

z dnia: 2016-03-07

Jednostka rejestrowa : **G.44** Obręb :**142003_2 .0039**
SOKOLNIKI

Lp	Podmiot ewidencyjny
1	(małżeństwo) JANUSZ HENRYK MĘŻYŃSKI Rodzice:JERZY,NATALIA - -, 09-130 SOKOLNIKI; MAŁGORZATA ALEKSANDRA MĘŻYŃSKA Rodzice:SZCZEPAN,MARIANNA - -, 09-130 SOKOLNIKI;

Jednostka rejestrowa : **G.157** Obręb :**142003_2 .0039**
SOKOLNIKI

Lp	Podmiot ewidencyjny
1	POWIAT PŁOŃSKI

Jednostka rejestrowa : **G.46** Obręb :**142003_2 .0039**
SOKOLNIKI

Lp	Podmiot ewidencyjny
1	BOŻENNA DOBROSIELSKA Rodzice:JÓZEF,JADWIGA WARSZAWSKA 48b; 09-100 PŁOŃSK;
2	HUBERT DOBROSIELSKI Rodzice:JANUSZ,BOŻENNA WARSZAWSKA 48b; 09-100 PŁOŃSK;
3	EWA GŁUCHOWSKA Rodzice:JANUSZ,BOŻENNA WARSZAWSKA 48b; 09-100 PŁOŃSK;

Jednostka rejestrowa : **G.54** Obręb :**142003_2 .0039**
SOKOLNIKI

Lp	Podmiot ewidencyjny
1	(małżeństwo) GRZEGORZ KRYSIEWICZ Rodzice:BOGUSŁAW,FELIKSA SOKOLNIKI NOWE 4, 09-130 BABOSZEWO, MONIKA KRYSIEWICZ Rodzice:ZBIGNIEW,HENRYKA SOKOLNIKI NOWE 4, 09-130 BABOSZEWO;

ZA ZGODNOŚĆ Z ORYGINAŁEM

Jednostka rejestrowa : **G.135** Obręb :**142003_2 .0039**
SOKOLNIKI

Lp	Podmiot ewidencyjny
1	RENATA MYSTKOWSKA Rodzice:BOGUSŁAW,FELIKSA 09-130 BABOSZEWO UL.MŁODZIEŻOWA 11;

STAROSTWO POWIATOWE
w Płońsku
09-100 Płońsk, ul. Płocka 39

55

2	(małżeństwo) JACEK MYSTKOWSKI Rodzice:WALDEMAR,ELŻBIETA BABOSZEWO UL WIEJSKA 28; RENATA MYSTKOWSKA Rodzice:BOGUSŁAW,FELIKSA 09-130 BABOSZEWO UL.MŁODZIEŻOWA 11;

Jednostka rejestrowa : **G.164** Obręb :**142003_2 .0039**
SOKOLNIKI

Lp	Podmiot ewidencyjny
1	BEATA BURZYKOWSKA Rodzice:RYSZARD,ELŻBIETA SOKOLNIKI NOWE 5, 09-130 BABOSZEWO;

Jednostka rejestrowa : **G.106** Obręb :**142003_2 .0039**
SOKOLNIKI

Lp	Podmiot ewidencyjny
1	RYSZARD PIOTR BURZYKOWSKI Rodzice:WŁADYSŁAW,JADWIGA SOKOLNIKI NOWE 5, 09-130 BABOSZEWO;

Jednostka rejestrowa : **G.136** Obręb :**142003_2 .0039**
SOKOLNIKI

Lp	Podmiot ewidencyjny
1	(małżeństwo) ANDRZEJ GUZANOWSKI Rodzice:EDWARD,WANDA 09-130 BABOSZEWO UL WARSZAWSKA 26; ANNA MAGDALENA GUZANOWSKA Rodzice:KRZYSZTOF,URSZULA 09-130 BABOSZEWO, UL WARSZAWSKA 26;

Jednostka rejestrowa : **G.147** Obręb :**142003_2 .0039**
SOKOLNIKI

Lp	Podmiot ewidencyjny
1	KAMIL PYDYNOWSKI Rodzice:WIESŁAW,MARIA 09-140 RACIĄŻ UL OGRODOWA 8;

Jednostka rejestrowa : **G.60** Obręb :**142003_2 .0039**
SOKOLNIKI

ZA ZGODNOŚĆ Z ORYGINAŁEM

Lp	Podmiot ewidencyjny
1	ELŻBIETA KŁOSIŃSKA Rodzice:STANISŁAW,ZOFIA UL.ZWIĄZKU WALKI MŁODYCH 41 09-100 PŁOŃSK;

Jednostka rejestrowa : **G.39** Obręb :**142003_2 .0039**
SOKOLNIKI

Lp	Podmiot ewidencyjny
1	(małżeństwo) DARIUSZ BRONISŁAW KRAMARSKI Rodzice:ZDZISŁAW,ADELA Baboszewo ul.Wiejska nr 10; JOLANTA KRAMARSKA Rodzice:KAZIMIERZ,BARBARA Baboszewo ul.Wiejska nr 10;

Jednostka rejestrowa : **G.100** Obręb :**142003_2 .0039**
SOKOLNIKI

STAROSTWO POWIATOWE
w Płońsku
09-100 Płońsk, ul. Płocka 39

56

Lp	Podmiot ewidencyjny
1	(małżenstwo) ZDZISŁAW KRAMARSKI Rodzice:SZCZEPAN,MARIANNA - -; 09-130 BOŻEWO; ADELA WANDA KRAMARSKA Rodzice:STEFAN,JADWIGA - -; 09-130 BOŻEWO;

Jednostka rejestrowa : **G.52** Obręb :**142003_2 .0039**
SOKOLNIKI

Lp	Podmiot ewidencyjny
1	IGOR JAKUB PIETRZAK Rodzice:MIROSŁAW,ELŻBIETA POŚWIĘTNE UL PODMIEJSKA 6, 09-100 PŁOŃSK;

Jednostka rejestrowa : **G.29** Obręb :**142003_2 .0039**
SOKOLNIKI

Lp	Podmiot ewidencyjny
1	(małżeństwo) EDWARD OŻAROWSKI Rodzice:MARIAN,IRENA SOKOLNIKI 6, 09-130 BABOSZEWO; ZOFIA OŻAROWSKA Rodzice:KAZIMIERZ,ALEKSANDRA SOKOLNIKI 6, 09-130 BABOSZEWO;

Jednostka rejestrowa : **G.165** Obręb :**142003_2 .0039**
SOKOLNIKI

Lp	Podmiot ewidencyjny
1	(małżeństwo) KRZYSZTOF OŻAROWSKI Rodzice:EDWARD,ZOFIA SOKOLNIKI NOWE 6, 09-130 BABOSZEWO; BEATA OŻAROWSKA Rodzice:STANISŁAW,DANUTA 09-130 BABOSZEWO ULO TOPOLOWA 5;

Jednostka rejestrowa : **G.40** Obręb :**142003_2 .0039**
SOKOLNIKI

Lp	Podmiot ewidencyjny
1	(małżeństwo) TOMASZ PIOTR RUDZIŃSKI Rodzice:SZCZEPAN,ZOFIA UL.SIENKIEWICZA 4B M 25 PŁOŃSK; MARIOLA RUDZIŃSKA Rodzice:JAN,ANNA UL.SIENKIEWICZA 4B M 25 PŁOŃSK;

ZA ZGODNOŚĆ
Z ORYGINAŁEM

Jednostka rejestrowa : **G.43** Obręb :**142003_2 .0039**
SOKOLNIKI

Lp	Podmiot ewidencyjny
1	(małżeństwo) MARIUSZ KRZYSZTOF SAŁĘGA Rodzice:EDWARD,ZOFIA ARCELIN ; 09-130 BABOSZEWO; EWA SAŁĘGA Rodzice:WITOLD,ELŻBIETA ARCELIN -; 09-130 BABOSZEWO;

STAROSTWO POWIATOWE
w Płońsku
09-100 Płońsk, ul. Płocka 39

57-

Jednostka rejestrowa : **G.63** Obręb :**142003_2 .0039**
SOKOLNIKI

Lp	Podmiot ewidencyjny
1	AGNIESZKA EDYTA CZAPSKA Rodzice:EDWARD,ZOFIA SOKOLNIKI STARE 6B, 09-130 BABOSZEWO;
2	ILONA SAŁĘGA Rodzice:EDWARD,ZOFIA ARCELIN, 09-130 BABOSZEWO;
3	(małżeństwo) DARIUSZ DOBROSIELSKI Rodzice:ZBIGNIEW,BARBARA ILINO, 09-100 PŁOŃSK; ANETA EWA DOBROSIELSKA Rodzice:EDWARD,ZOFIA ILINO , 09-100 PŁOŃSK;
4	(małżeństwo) MARIUSZ KRZYSZTOF SAŁĘGA Rodzice:EDWARD,ZOFIA ARCELIN ; 09-130 BABOSZEWO; EWA SAŁĘGA Rodzice:WITOLD,ELŻBIETA ARCELIN -; 09-130 BABOSZEWO;

Jednostka rejestrowa : **G.73** Obręb :**142003_2 .0039**
SOKOLNIKI

Lp	Podmiot ewidencyjny
1	DARIUSZ ZBIGNIEW GŁUSZCZYK Rodzice:ZYGMUNT,TERESA ZAM.PŁOŃSK UL Z PADLEWSKIEGO NR 12 M.7;

Jednostka rejestrowa : **G.125** Obręb :**142003_2 .0039**
SOKOLNIKI

Lp	Podmiot ewidencyjny
1	POWIAT PŁOŃSKI

Sporządził : Bogdan Chrzanowski

Z up. STAROSTY
mgr Bogumiła Walczewska
Kierownik Oddziału w Wydziale Geodezji, Kartografii i Gospodarki Nieruchomościami

Płońsk, dnia 2016-03-07

.....
podpis zatwierdzającego

ZA ZGODNOŚĆ
Z ORYGINAŁEM

STAROSTWO POWIATOWE
w Płońsku
09-100 Płońsk, ul. Płocka 39

ZARZĄD POWIATU
PŁOŃSKIEGO

Płońsk, dnia 24.03.2016 r.

DT.7130.1.25.2016

DECYZJA Nr 20/2016

Na podstawie art. 39 ust. 3, ust. 3a i ust. 4 ustawy z dnia 21 marca 1985r. o drogach publicznych /tekst jednolity Dz. U. z 2015r., poz. 460 ze zm./, a także Uchwały Nr 17/2014 Zarządu Powiatu Płońskiego z siedzibą w Płońsku ul. Płocka 39, 09-100 Płońsk z dnia 02 grudnia 2014 r. w sprawie upoważnienia Dyrektora Powiatowego Zarządu Dróg w Płońsku do załatwiania w jego imieniu spraw należących do kompetencji zarządcy drogi, w tym do wydawania decyzji administracyjnych i postanowień w sprawach określonych w przepisach ustawy o drogach publicznych, przepisach wykonawczych do tej ustawy oraz art. 104 kpa po rozpatrzeniu sprawy z wniosku z dnia 16.03.2016 r. złożonego przez

GMINĘ BABOSZEWO
ul. Warszawska 9A
09-130 Baboszewo

zezwalam

na umieszczenie w pasie drogowym drogi powiatowej
nr 3021W Płońsk – Raciąż (dz. nr ew. 133).

urządzeń infrastruktury technicznej niezwiązanych z potrzebami zarządzania drogami lub potrzebami ruchu drogowego tj. **budowa sieci elektroenergetycznej na napięcie znamionowe do 1 kV - budowa oświetlenia ulicznego ze słupami i złączami w miejscowości Sokolniki Nowe według lokalizacji pokazanej n a mapie sytuacyjnej w skali 1:1000 stanowiącej załącznik do decyzji** na następujących warunkach:

1. W wypadku wystąpienia kolizji w/w urządzeń z elementami pasa drogowego podczas przebudowy drogi nr 3021W właściciel urządzeń na własny koszt dokona przełożenia lub zabezpieczenia uzgadnianego urządzenia niezwłocznie po wezwaniu.
2. Powiatowy Zarząd Dróg w Płońsku nie bierze odpowiedzialności za uszkodzenia w/w urządzeń przy robotach utrzymaniowych w pasie drogi powiatowej nr 3021W.
3. Roboty wykonać zgodnie z projektem budowlanym.
4. Za umieszczenie w/w urządzeń w pasie drogowym oraz za czas zajęcia pasa drogowego do wykonania robót, pobrana zostanie opłata zgodnie z art. 40 ustawy o drogach publicznych.

UZASADNIENIE

Decyzja jest zgodna w całości z wnioskiem strony. Zgodnie z art. 107 § 4 k.p.a. odstąpiono od jej uzasadnienia.

POUCZENIE

Przed rozpoczęciem robót budowlanych inwestor jest zobowiązany do:

ZA ZGODNOŚĆ
Z ORYGINAŁEM

1) **zgłoszenia budowy** zgodnie z art. 30 ustawy z dnia 7 lipca 1994 r. Prawo Budowlane /tekst jednolity Dz.U. z 2013 poz. 1409 z późn. zm./.
2) **zezwolenie zarządcy drogi** na prowadzenie robót w pasie drogowym zgodnie z art. 40 ust.1 i ust. 2 pkt 1 ustawy z dnia 21 marca 1985r. o drogach publicznych /tekst jednolity Dz. U. z 2015r., poz. 460 ze zm./.

Od niniejszej decyzji służy stronie odwołanie do Samorządowego Kolegium Odwoławczego w Ciechanowie, za moim pośrednictwem, w terminie 14 dni od jej doręczenia.

Z up. ZARZĄDU

mgr inż. Marcin Piechocki
Dyrektor PZD w Płońsku

Otrzymują:
1. Urząd Gminy w Baboszewie
   ul. Warszawska 9A
   09-130 Baboszewo
2. A/a

Do wiadomości:
1. Pani Marlena Mikołajczak
   2MKP Energia Sp. z o.o.
   ul. Borowskiego 2/114
   03-475 Warszawa

Zwolnienie od opłaty skarbowej
zgodnie z Częścią III ust. 44 kol.4, pkt. 8
załącznika do ustawy o opłacie skarbowej
/Dz. U. nr 225 z 2006r., poz. 1635/

STAROSTWO POWIATOWE
w Płońsku
09-100 Płońsk, ul. Płocka 39

ZA ZGODNOŚĆ
Z ORYGINAŁEM

60

istn. stacja transformatorowa ST nr [S7-1380]

proponowana lokalizacja stacji

słup nr 1

słup nr 5

słup nr 9

słup nr 21

słup nr 23

linia kablowa niskiego napięcia długości

linia kablowa niskiego napięcia długości około 900m

STAROSTWO POWIATOWE w Płońsku
09-100 Płońsk, ul. Płocka 39

ZARZĄD POWIATU PŁOŃSKIEGO

Załącznik do Decyzji (Postanowienia)
Nr 20/2016 z dnia 24.02.2016

Z up. ZARZĄDU
mgr inż. Andrzej Piechocki
Dyrektor PZD w Płońsku

ZA ZGODNOŚĆ Z ORYGINAŁEM
mgr inż. Mirosław Kurczak
Kierownik Zespołu Projektowania
Sieci Inżynieryjnych i Elektroenergetycznych
w ostrowskim Zarządzie Dróg Wojewódzkich
NR MAZ/0170/PWOE/04

2MKP Energia Sp. z o.o. 03-149 Warszawa ul. Osiedle 2A tel/fax. (0-22) 400-76-64			Inwestor: Gmina Baboszewa 09-130 Baboszewo, ul. Warszawska 9a
			obiekt: Linia kablowa niskiego napięcia
			adres: Gąsiorki Nowe, gm. Baboszewo
projektował:	nazwisko mgr inż. M. Kurczak	nr uprawnień MAZ/0170/PWOE/04	podpis
			projekt: ELEKTROWNI

egz. 3

2MKP ENERGIA Sp. z o.o.
03-149 Warszawa, ul. Osiedle 2A

BIURO: ul. Borowskiego 2 lok. 114, 03-475 Warszawa
tel. /22/ 414-40-01 fax. /22/ 207-24-48
NIP: 1132893018 REGON 362049299, KRS 0000577423 Kapitał 5000zł wpłacony w całości

---

PROJEKT BUDOWLANO-WYKONAWCZY TOM II

INWESTOR:	***GMINA BABOSZEWO*** ***UL. WARSZAWSKA 9A*** ***09-130 BABOSZEWO***
INWESTYCJA: *(nazwa i adres)*	**Budowa przyłącza kablowego nN do oświetlenia ulicznego w drodze powiatowej 3021W w miejscowości Sokolniki Nowe, dz. nr 133, 142, gmina Baboszewo. 142003_2.-Baboszewo, 0039-Sokolniki Nowe, dz. nr 133.**
Klasyfikacja robót	**WSPÓLNY SŁOWNIK ZAMÓWIEŃ (CPV)** ***Roboty instalacyjne elektryczne: 45310000-3*** ***Instalowanie urządzeń oświetlenia drogowego: 45316110-9*** ***KATEGORIA OBIEKTU XXVI***

WP. Nr P/16/017612

Funkcja	Tytuł, imię i nazwisko	Nr uprawnień	Data	Podpis
Projektował:	mgr inż. Mirosław Kurczak	MAZ/0170/PWOE/04	2016-06-27	PROJEKTANT mgr inż. elektryk Mirosław Kurczak up. bud. nr MAZ/0170/PWOE/04
Opracowała:	inż. Marlena Mikołajczyk		2016-06-27	„MIKMAR" s.c. 03-450 Warszawa, ul. Borowskiego 2 pok. 114 Marlena Mikołajczyk Asystent Projektanta

Warszawa, czerwiec 2016

Spis treści

1. ***Warunki przyłączenia***
2. ***Część formalno-prawna***
   2.1 Protokół z narady koordynacyjnej z załącznikiem graficznym
   2.2 Wypis z rejestru gruntów
   2.3 Wykaz właścicieli działek
   2.5 Oświadczenie woli
   2.6 Decyzja nr 30/2016
3. ***Opis techniczny***
   3.1 Podstawa opracowania
   3.2 Zakres opracowania
   3.3 Przyłącze energetyczne
   3.4 Złącza kablowo pomiarowe ZK+P
   3.5 Ochrona przeciwporażeniowa
   3.6 Uwagi końcowe
4. ***Obliczenia***
   4.1 Sprawdzanie obwodów na spadek napięcia
   4.2 Sprawdzanie aparatury na wytrzymałość zwarciową
   4.3 Sprawdzanie obwodów w warunkach zwarciowych
   4.4 Zabezpieczenie obwodów przed prądem przeciążeniowym
   4.5 Sprawdzenie skuteczności ochrony
5. ***Zestawienie podstawowych materiałów***
6. ***Rysunki***
   E-1 - Projekt zagospodarowania terenu
   E-2 - Plan przyłącza kablowego nn
   E-3 - Schemat zasilania
   E-4 - Widok projektowanego złącza kablowo - pomiarowego
7. ***Uprawnienia projektanta***
8. ***Zaświadczenie projektanta o przynależności do OIIB***
9. ***Oświadczenie projektanta o zgodności dokumentacji projektowej z aktualnie obowiązującymi przepisami***

Energa operator

Uzgadniający projekt:

Ciechanów, 13 lipca 2016 roku

ENERGA OPERATOR SA
Oddział w Płocku
Rejon Dystrybucji Ciechanów
ul. Mławska 3, 06-400 Ciechanów

Zgłaszający projekt do uzgodnienia:

2MKP ENERGIA Sp. z o. o.
ul. Borowskiego 2 lok. 114
03-475 Warszawa

OPINIA UZGODNIENIA DOKUMENTACJI

Nr uzgodnienia:	**564/1/16**
Zakres opracowania:	**Budowa elektroenergetycznego przyłącza kablowego nN.**
Położenie obiektu:	**Sokolniki Nowe, gm. Baboszewo**
WP nr:	**P/16/017612**
Projektant:	**mgr inż. Mirosław Kurczak**

Zakres uzgodnienia: techniczny (zgodność z warunkami przyłączenia, rozwiązaniami technicznymi i standardami przyjętymi do stosowania w ENERGA - OPERATOR SA)

Uzgodniono: **TAK**

Uwagi:
1. Brak.

Uzgodnienie ważne jest do: **13 lipca 2018 roku.**

Uzgodnienie przygotował: **Marcin Pątkowski**

Załączniki:
1. Brak.

Zatwierdził

Marcin Pątkowski

Potwierdzam odbiór dokumentu

20. 04. 2016

podpis .....

Energa operator

Numer P/16/017612	Miejscowość Ciechanów	Data 18-04-2016

WARUNKI PRZYŁĄCZENIA

DO SIECI ELEKTROENERGETYCZNEJ ENERGA-OPERATOR SA

Oddział w Płocku

1. Przyłączany obiekt:
   Nazwa:oświetlenie drogowe
   Adres (Nr działki):Sokolniki Nowe
   gm. Baboszewo , działka numer 133
2. Grupa przyłączeniowa: V
3. Moc przyłączeniowa: 3 kW
4. Miejsce przyłączenia: Istniejący słup linii nN napowietrznej
   GPZ - Płońsk [0033]
   Linia 15 kV Płońsk Byd. p.16 [0033/14]
   Stacja SN/nn Sokolniki [S7-01380]
   Obwód nn Sokolniki [S7-01380/02]
   Obiekt Obwód [nN] Sokolniki [S7-01380/02]

5. Miejsce dostarczania energii elektrycznej:
   - zaciski prądowe odgałęźne na istniejącym słupie linii nN napowietrznej w kierunku instalacji odbiorcy - dla przyłącza kablowego
6. Rodzaj przyłącza: kablowe

7.1. Zakres inwestycji realizowanych przez ENERGA-OPERATOR SA

7.1.1. Urządzenia WN i SN:
nie dotyczy

7.1.2. Stacja transformatorowa:
Sprawdzić/dostosować wielkość zabezpieczenia w stacji transformatorowej na obwodzie nN po realizacji przyłączenia.

7.1.3. Urządzenia nn:
nie dotyczy

7.1.4. Wyposażenie urządzeń, instalacji lub sieci, niezbędne do współpracy z siecią, do której instalacje lub sieci są przyłączane:
dla ochrony przed porażeniem prądem elektrycznym należy zapewnić samoczynne wyłączenie zgodnie z wiedzą techniczną i obowiązującymi przepisami przy układzie sieci zasilającej nN TN-C. Instalację odbiorczą należy wykonać w układzie TN-C-S. Zastosowane wyłączniki przeciwporażeniowe różnicowo-prądowe winny być o działaniu bezpośrednim i czułości do 30 mA. wykonać instalację odbiorczą zgodnie z wiedzą techniczną i obowiązującymi przepisami. Od miejsca dostarczania energii elektrycznej należy stosować materiały i urządzenia dopuszczone do stosowania na terenie Rzeczypospolitej Polskiej jako uziomy instalacji elektrycznej należy wykorzystywać metalowe konstrukcje budynków, inne metalowe elementy umieszczone w fundamentach stanowiące sztuczny uziom fundamentów, zbrojenia fundamentów i ścian oraz przewodzące prąd instalacje wodociągowe pod warunkiem uzyskania zgody jednostki eksploatującej sieć wodociągową

7.1.5. Zabezpieczenie sieci przed zakłóceniami elektrycznymi powodowanymi przez urządzenia, instalacje lub sieci wnioskodawcy:
- w celu zabezpieczenia sieci przed wprowadzaniem zakłóceń z urządzeń lub instalacji Odbiorcy należy zastosować urządzenia pomiarowe i ochronne.
- w zależności od rodzaju zasilanych urządzeń, szczególnie posiadających elementy elektroniczne, należy zastosować w instalacji odbiorczej odpowiednie urządzenia i środki ochrony przeciwprzepięciowej.
- w instalacjach elektrycznych należy stosować urządzenia ochrony przeciwprzepięciowej. Sposób i miejsce instalowania zgodnie oraz rezystancje uziemień urządzeń ochrony przeciwprzepięciowej stosować zgodnie z wiedzą techniczną i przepisami budowy.

7.1.6. Dostosowanie przyłączanych urządzeń, instalacji lub sieci do systemów sterowania dyspozytorskiego:
-

7.1.7. Demontaże:
-

7.2 Zakres inwestycji realizowanych przez Podmiot Przyłączany:
- wybudować wydzielony kablowy obwód oświetlenia ulicznego od istniejącego słupa linii nN napowietrznej poprzez słupowy

Energa
operator

rozłącznik bezpiecznikowy nN 0,4kV kablem typu YAKXs o przekroju min. 35 mm2 dla przyłącza kablowego ,
- projektowaną szafkę oświetlenia ulicznego z miejscem zainstalowania układu pomiarowego energii elektrycznej zabudować przy projektowanym słupie linii oświetleniowej,
- sterowanie oświetlenia ulicznego rozwiązać w oparciu o zegar astronomiczny
- typ opraw oraz słupów dobrać do parametrów ulicy
- źródła światła instalować energooszczędne

8. Wymagany stopień skompensowania mocy biernej: tg fi≤ 0.4

9. Wymagania dotyczące układu pomiarowo-rozliczeniowego i systemu pomiarowo-rozliczeniowego:

9.1. Miejsce zainstalowania:
szafka oświetlenia ulicznego zainstalowana przy projektowanym słupie linii nN oświetlenniowej

9.2. Rodzaj i prąd znamionowy oraz miejsce usytuowania zabezpieczenia przedlicznikowego / głównego:
wyłącznik nadmiarowo - prądowy bez członu zwarciowego (ogranicznik mocy) lub wyłącznik taryfowy o prądzie znamionowym 6 A, zainstalowane w szafce oświetlenia ulicznego

9.3. Sposób pomiaru: bezpośredni

9.4. Liczniki: a) układ pomiarowy 3 - fazowy zainstalować na napięciu przyłączenia
b) licznik energii elektrycznej powinien umożliwiać dwukierunkowy pomiar energii czynnej oraz biernej dla odbiorców posiadających źródła wytwórcze, mierzony w czterech kwadrantach z rejestracją profili obciążenia. W przypadku odbiorców nie posiadających źródeł wytwórczych, licznik energii elektrycznej powinien umożliwiać jednokierunkowy pomiar energii czynnej i dwukierunkowy pomiar energii biernej z rejestracją profili obciążenia
c) licznik energii elektrycznej w układzie pomiarowo-rozliczeniowym powinien mieć klasę dokładności nie gorszą niż 2 dla energii czynnej i nie gorszą niż 3 dla energii biernej
d) obwody napięciowe licznika powinny być zabezpieczone po stronie nN
e) wszystkie elementy członu zasilającego oraz osłony i urządzenia wchodzące w skład układu pomiarowego energii elektrycznej muszą być przystosowane do plombowania

9.5. Przystosowanie układu pomiarowo-rozliczeniowego do systemów zdalnego odczytu danych pomiarowych
-

9.6. Wymagania dodatkowe:
a) Dla pomiaru pośredniego lub półpośredniego, zastosować odpowiednie przekładniki i listwę kontrolno-pomiarową a w obwodach wtórnych pomiaru wykonać zabezpieczenie obwodów napięciowych liczników oraz optyczną sygnalizację zaniku napięcia.
b) Dla poszczególnych etapów budowy przewidzieć pomiar dostosowany do poboru mocy.
c) Urządzenia pomiarowe winny być osłonięte i przystosowane do oplombowania.
d) Wymagania techniczne dla układów transmisji danych pomiarowych określone są w Instrukcji Ruchu i Eksploatacji Sieci Dystrybucyjnej ENERGA–OPERATOR SA
e) inne:
-

10. Dane dotyczące sieci oraz parametry w zakresie elektroenergetycznej automatyki zabezpieczeniowej i systemowej

10.1. Dotyczy sieci o napięciu do 1 kV:

a)	Układ sieci	Sieć 0,4 kV pracuje w układzie TN-C.	
b)	Napięcie znamionowe sieci	0,4	kV
c)	Maksymalny prąd zwarciowy w sieci	26	kA
	Rzeczywistą wartość prądu zwarciowego oblicza projektant.		
d)	System ochrony od porażeń	Samoczynne wyłączenie zasilania	

10.2. Dotyczy sieci o napięciu powyżej 1 kV:

a)	Sposób pracy punktu neutralnego sieci	Z kompensacją	
b)	Napięcie znamionowe sieci	15	kV
c)	Prąd zwarcia doziemnego	20	A
d)	Czas wyłączenia zwarcia doziemnego	0,2	s
e)	Moc zwarciowa na szynach 15 kV	231	MVA
f)	Czas wyłączenia zwarcia wielofazowego	5	s
		w stacji110/15 kV GPZ Płońsk	
	Rzeczywistą wartość prądu zwarcia wielofazowego oblicza projektant na podstawie mocy zwarciowej.		
g)	System ochrony od porażeń	uziemienie ochronne	

10.3. Inne:

Energa
operator

-

11. Dane znamionowe urządzeń, instalacji i sieci oraz dopuszczalne graniczne parametry ich pracy

Rodzaj urządzenia/instalacji/sieci	Napięcie znam. [kV]	Moc znam. [kW]	Prąd rozruchu [A]

12. Inne ustalenia:

12.1. Dotyczy projektu budowlanego:
Projekty budowlano-wykonawcze przed przystąpieniem do realizacji inwestycji podlegają sprawdzeniu przez Rejon Dystrybucji Ciechanów pod względem zgodności z warunkami przyłączenia do układów rozliczeniowo-pomiarowych włącznie.
Wytyczne projektowe należy uzyskać oraz uzgodnić opracowaną dokumentację projektową dotyczącą oświetlenia z ENERGA OŚWIETLENIE Sp. z o.o. Biuro Regionalne w Płocku ul. Graniczna 57, 09-407 Płock.

12.2. Dotyczy współpracy ruchowej:
podmiotów grupy V zgodnie z instrukcją Przedsiębiorstwa Energetycznego

12.3. Dotyczy umowy o przyłączenie:
-

12.4. Inne wymagania:
-

13. Użytkowane urządzenia elektryczne powinny spełniać wymagania określone w obowiązujących przepisach dotyczących kompatybilności elektromagnetycznej.

14. Przy realizacji niniejszych warunków przyłączenia należy uwzględnić wymagania określone w Instrukcji Ruchu i Eksploatacji Sieci Dystrybucyjnej obowiązującej na terenie działania ENERGA-OPERATOR SA.

15. Standardy jakościowe energii elektrycznej określa Rozporządzenie Ministra Gospodarki z dnia 4 maja 2007 roku (Dz.U. Nr 93 poz. 623 z 2007 r.).
ENERGA-OPERATOR SA nie zapewnia bezprzerwowej dostawy energii do sieci elektroenergetycznej dla ww. obiektu. Należy liczyć się z możliwością przerw w dostawie energii elektrycznej. Bezprzerwową dostawę energii elektrycznej można zapewnić jedynie poprzez zainstalowanie własnego źródła energii (np. agregatu prądotwórczego, urządzenia UPS, itp.) po uprzednim uzgodnieniu warunków jego instalacji z ENERGA-OPERATOR SA Oddział w Płocku

16. Zawarcie umowy o przyłączenie stanowi podstawę do rozpoczęcia realizacji prac projektowych i budowlano-montażowych, na zasadach określonych w tej umowie. Projekt umowy o przyłączenie stanowi załącznik do niniejszych warunków.

17. Warunki przyłączenia są ważne 2 lata od dnia ich doręczenia.
Po zawarciu umowy o przyłączenie warunki przyłączenia ważne są w okresie obowiązywania umowy o przyłączenie.

18. Działając na podstawie art. 7 ust. 14 ustawy z dnia 10 kwietnia 1997 roku – Prawo energetyczne (Dz. U. nr 54 poz. 348 z późn. zm.) w związku z art. 34 ust. 3 pkt 3 ustawy z dnia 7 lipca 1994 roku (Dz. U. nr 89 poz. 414 z późn. zm.) ENERGA-OPERATOR SA oświadcza, że zapewni dostawę energii dla obiektu przyłączanego:
- po przyłączeniu obiektu do sieci elektroenergetycznej na podstawie niniejszych warunków przyłączenia oraz w oparciu o umowę o przyłączenie, jaka zostanie zawarta pomiędzy Podmiotem Przyłączanym a ENERGA – OPERATOR SA,
- po zawarciu umowy o świadczenie usług dystrybucji lub umowy kompleksowej.
Niniejsze oświadczenie jest oświadczeniem w rozumieniu art. 34 ust. 3, pkt. 3 ustawy - Prawo budowlane.

Sikorski Bogdan
OPRACOWAŁ

Kierownik
Dział Przyłączeń
Piotr Kozłowski

ZATWIERDZIŁ

Otrzymują:
1. Wnioskodawca
2. ENERGA-OPERATOR SA Oddział w Płocku Rejon Dystrybucji w Ciechanowie
ul. Mławska 3, 06-400 Ciechanów

Płońsk, dn. 07.06.2016r

Starostwo Powiatowe w Płońsku
Wydział Geodezji, Katastru i
Gospodarki Nieruchomościami
ul. ZWM 10; 09-100 Płońsk.
Tel.: 662 23 15 w. 222, 663 24 13
zud@powiat-plonski.pl
L.Dz.: *GG.6630.135.2016*

PROTOKÓŁ nr: *GG.6630.135.2016*
z Narady Koordynacyjnej Usytuowania Projektowanych Sieci Uzbrojenia Terenu

Obiekt: *Sokolniki dz. nr 133 gm. Baboszewo*
Opis przedmiotu narady.: *energetyczna linia oświetleniowa*
Inwestor: *Gmina Baboszewo*
ul. Warszawska 9A
09-130 BABOSZEWO
Wnioskodawca: *ZMKP Energia Sp.zo.o.*
ul. Osiedle 2A
03-149 WARSZAWA
Autor opracowania: *Mirosław Kurczak*
Zlecenie z dnia: *01.06.2016r*
Data wpływu: *02.06.2016r*
Przewodniczący narady: *Jacek Dadan - Naczelnik Wydziału Geodezji, Katastru i Gospodarki Nieruchomościami, Geodeta Powiatowy*

STAROSTA PŁOŃSKI

Działając na podstawie art. 7d pkt.2 oraz art.28 b, ust. 3 i ust. 4, ust.5, ust.6 ustawy z dnia 17 maja 1989 r. Prawo geodezyjne i kartograficzne (tj. Dz. 2015r.,poz.520 tekst jednolity) **w y z n a c z y l** termin przeprowadzenia narady koordynacyjnej usytuowania projektowanych sieci uzbrojenia terenu w dniu ***07.06.2016r.*** Narada koordynacyjna odbyła się w siedzibie Starostwa Powiatowego w Płońsku w Wydziale Geodezji, Katastru i Gospodarki Nieruchomościami przy ul. ZWM 10 w formie zebrania zainteresowanych podmiotów.

Stanowiska uczestników narady koordynacyjnej:
(w załączniku do protokołu)

DODATKOWE UWAGI I ZALECENIA

1. Uzgodnienie jest ważne, jeżeli nie nastąpiły zmiany w okolicznościach faktycznych i prawnych, jakie istniały w dniu narady koordynacyjnej, jej ustalenia są wiążące do chwili uzyskania pozwolenia na budowę lub zgody budowlanej na skutek zgłoszenia budowy tej sieci.
2. Wszystkie odstępstwa od uzgodnionej dokumentacji wymagają dodatkowego uzgodnienia.
3. Inwestorzy są obowiązani do zapewnienia przez jednostki uprawnione do wykonywania prac geodezyjnych, usytuowania w terenie obiektów budowlanych.
4. Po zrealizowaniu niniejszego obiektu, należy zlecić uprawnionej jednostce wykonawstwa geodezyjnego inwentaryzację powykonawczą.
5. Integralną część niniejszego uzgodnienia stanowi dokumentacja projektowa.
6. Prace ziemne w miejscach zbliżeń z punktami osnowy geodezyjnej należy prowadzić ręcznie. W przypadku naruszenia znaków osnowy geodezyjnej w toku prac ziemnych, inwestor zobowiązany jest do naprawienia szkód poprzez zlecenie odtworzenia położenia znaku uprawnionej jednostce wykonawstwa geodezyjnego, po uprzednim uzyskaniu informacji w Powiatowym Ośrodku Dokumentacji Geodezyjnej i Kartograficznej o potrzebie odtworzenia znaku.

1. Projekt - 2 szt.po 2 rys + 1 szt. po 2 rys a/a
2. Załącznik do protokołu nr GG. 6630.135.2016

.....
(podpis)

ZA ZGODNOŚĆ Z ORYGINAŁEM
data 07.06.2016r.
podpis .....

Załącznik do protokołu nr 6630.135.2016

Wykaz uczestników narady koordynacyjnej usytuowania projektowanych sieci uzbrojenia terenu

Przedmiot narady: energetyczna linia oświetleniowa

Lokalizacja: Sokolniki dz. nr 133 gm. Baboszewo

Lp	Nazwa Instytucji	Osoba reprezentująca	Stanowisko i uwagi uczestników narady	Podpis i data
1	Starostwo Powiatowe w Płońsku Wydział Geodezji, Katastru i Gospodarki Nieruchomościami	Przewodniczący Narady Koordynacyjnej Usytuowania Projektowanych Sieci Uzbrojenia Terenu - Jacek Dadan		
2	Starostwo Powiatowe w Płońsku Wydział Architektoniczno - Budowlany	Zbigniew Sadowski	—	
3	Powiatowy Inspektorat Nadzoru Budowlanego w Płońsku	Iga Jarosiewicz, ~~Mirosław Skrzynecki~~	[illegible]	
4	Powiatowy Zarząd Dróg w Płońsku	~~Marcin~~ Piechocki, Barbara Pawłowska	NIE MA UWAG ZE WZGLĘDU NA PRZEBADZENIE ROBOT.	
5	Orange Polska S.A.	Dariusz Nawrocki	[illegible]	
6	Energa - Operator SA Oddział w Płocku Rejon Dystrybucji Ciechanów	Paweł Domański, ~~Waldemar Sikorski~~	—	07.06.2016
7	Zakład Usług Wodnych dla Potrzeb Rolnictwa w Mławie	Lech Białorudzki		
8	Wojewódzki Zarząd Melioracji i Urządzeń Wodnych w W-wie Oddział w Ciechanowie, Inspektorat w Płońsku	Jarosław Kiczka, Wioleta Strzelczak, Anna Niemier	—	[illegible]

Orange Polska S.A.
Hurt
Dostarczanie i Serwis Usług
Dział Ewidencji i Zarządzania Danymi o Infrastrukturze 5-Radom
ul. 1-go Maja 7 /p. 20 - Bud. D, 09-402 Płock
tel.: 24 268 17 73
www.hurt-orange.pl

Starostwo Powiatowe w Płońsku
Wydział Geodezji, Katastru i Gospodarki
Nieruchomościami
ul. Płocka 39
09-100 Płońsk

Płock, 07-06-2016r

Numer pisma: 6630.135.2016
Temat: Sokolniki dz. nr 133 gm. Baboszewo - energetyczna linia oświetleniowa

Witam
Przesyłam uwagi to tematu 6630.135.2016 rozpatrywanego na naradzie koordynacyjnej dn. 07-06-2016r:

W miejscach zbliżeń z istniejącą siecią telefoniczną prace ziemne wykonywać ręcznie bez użycia sprzętu mechanicznego, zabezpieczyć sieć telefoniczną przed uszkodzeniem. Przed przystąpieniem do prac ziemnych wykonać wykopy kontrolne w celu lokalizacji sieci telefonicznej.

Dariusz Nawrocki
Dział Ewidencji i Zarządzania Danymi
o Infrastrukturze Radom

ZA ZGODNOŚĆ Z ORYGINAŁEM
data 07.06.2016r.
podpis

Z up. STAROSTY
mgr Jacek [illegible]
Naczelnik Wydziału Geodezji Katastru
i Gospodarki Nieruchomościami
GEODETA POWIATOWY

Telekomunikacja Polska Spółka Akcyjna z siedzibą i adresem w Warszawie (00-105) przy ulicy Twardej 18, wpisana do Rejestru Przedsiębiorców prowadzonego przez Sąd Rejonowy dla m.st. Warszawy XII Wydział Gospodarczy Krajowego Rejestru Sądowego pod numerem: 0000010661, REGON 012100784, NIP 526-02-50-995, z pokrytym w całości kapitałem zakładowym wynoszącym 4 006 947 063 zł

2.3 Wykaz właścicieli działek objętych inwestycją

Obiekt: przyłącze kablowe niskiego napięcia
Adres: **Sokolniki Nowe, dz. nr 133, 142, gmina Baboszewo**

Lp.	Nr dz.	Właściciel/ Zarządzający	Adres zamieszkania, korespondencyjny
1.	133	Powiatowy Zarząd Dróg w Płońsku	09-100 Płońsk, Ul. Płock 101
2.	142	Anna Przedpełska	09-130 Baboszewo, Warszawska 22

Województwo : **Mazowieckie**
Powiat : **Płoński**
Jednostka ewidencyjna : **142003_2 BABOSZEWO**

STAROSTA PŁOŃSKI

GG.6621.8/4.2016

WYPIS Z WYKAZU DZIAŁEK EWIDENCYJNYCH

z dnia. 2016-03-07

lp.	Nr obrębu	Obręb	Nr działki	Pole powierzchni działki ewid. w ha	Nr jednostki rej.
1	142003_2 .0039	SOKOLNIKI	93/6	2.0781	G.44
2	142003_2 .0039	SOKOLNIKI	94	0.4900	G.157
3	142003_2 .0039	SOKOLNIKI	95	2.9800	G.44
4	142003_2 .0039	SOKOLNIKI	96	2.8000	G.46
5	142003_2 .0039	SOKOLNIKI	97/1	1.5003	G.54
6	142003_2 .0039	SOKOLNIKI	97/5	5.8294	G.54
7	142003_2 .0039	SOKOLNIKI	97/4	0.1700	G.135
8	142003_2 .0039	SOKOLNIKI	98/10	0.2102	G.164
9	142003_2 .0039	SOKOLNIKI	98/11	0.6201	G.164
10	142003_2 .0039	SOKOLNIKI	98/9	0.2100	G.106
11	142003_2 .0039	SOKOLNIKI	98/12	4.3693	G.106
12	142003_2 .0039	SOKOLNIKI	98/7	0.4313	G.136
13	142003_2 .0039	SOKOLNIKI	98/3	0.2800	G.147
14	142003_2 .0039	SOKOLNIKI	98/2	0.2100	G.136
15	142003_2 .0039	SOKOLNIKI	98/1	0.5100	G.147
16	142003_2 .0039	SOKOLNIKI	99	1.7100	G.60
17	142003_2 .0039	SOKOLNIKI	100/1	0.3900	G.39
18	142003_2 .0039	SOKOLNIKI	100/4	0.3000	G.100
19	142003_2 .0039	SOKOLNIKI	100/3	0.4232	G.100
20	142003_2 .0039	SOKOLNIKI	100/5	0.3000	G.100
21	142003_2 .0039	SOKOLNIKI	100/6	0.3000	G.100
22	142003_2 .0039	SOKOLNIKI	101	1.6600	G.52
23	142003_2 .0039	SOKOLNIKI	102/1	0.3508	G.29

24	142003_2 .0039	SOKOLNIKI	102/2	0.2113	G.165
25	142003_2 .0039	SOKOLNIKI	103/2	1.0112	G.40
26	142003_2 .0039	SOKOLNIKI	103/4	0.1975	G.43
27	142003_2 .0039	SOKOLNIKI	103/14	0.1871	G.63
28	142003_2 .0039	SOKOLNIKI	103/7	0.1412	G.73
29	142003_2 .0039	SOKOLNIKI	133	3.4700	G.125

Sporządził : Bogdan Chrzanowski

STAROSTY
Bogumiła Walczewska
Kierownik Oddziału w Wydziale Geodezji, Katastru i Nieruchomościami

Płońsk, dnia 2016-03-07

.....
podpis zatwierdzającego

STAROSTA PŁOŃSKI

Województwo : **Mazowieckie**
Powiat : **Płoński**
Jednostka ewidencyjna : **142003_2 BABOSZEWO**

GG.6621.8.16.2016

WYPIS Z WYKAZU PODMIOTÓW EWIDENCYJNYCH

z dnia: 2016-03-07

Jednostka rejestrowa : **G.44** Obręb :**142003_2 .0039**
SOKOLNIKI

Lp	Podmiot ewidencyjny
1	(małżeństwo) JANUSZ HENRYK MĘŻYŃSKI Rodzice:JERZY,NATALIA - -; 09-130 SOKOLNIKI; MAŁGORZATA ALEKSANDRA MĘŻYŃSKA Rodzice:SZCZEPAN,MARIANNA - -; 09-130 SOKOLNIKI;

Jednostka rejestrowa : **G.157** Obręb :**142003_2 .0039**
SOKOLNIKI

Lp	Podmiot ewidencyjny
1	POWIAT PŁOŃSKI

Jednostka rejestrowa : **G.46** Obręb :**142003_2 .0039**
SOKOLNIKI

Lp	Podmiot ewidencyjny
1	BOŻENNA DOBROSIELSKA Rodzice:JÓZEF,JADWIGA WARSZAWSKA 48b; 09-100 PŁOŃSK;
2	HUBERT DOBROSIELSKI Rodzice:JANUSZ,BOŻENNA WARSZAWSKA 48b; 09-100 PŁOŃSK;
3	EWA GŁUCHOWSKA Rodzice:JANUSZ,BOŻENNA WARSZAWSKA 48b; 09-100 PŁOŃSK;

Jednostka rejestrowa : **G.54** Obręb :**142003_2 .0039**
SOKOLNIKI

Lp	Podmiot ewidencyjny
1	(małżeństwo) GRZEGORZ KRYSIEWICZ Rodzice:BOGUSŁAW,FELIKSA SOKOLNIKI NOWE 4, 09-130 BABOSZEWO; MONIKA KRYSIEWICZ Rodzice:ZBIGNIEW,HENRYKA SOKOLNIKI NOWE 4, 09-130 BABOSZEWO;

Jednostka rejestrowa : **G.135** Obręb :**142003_2 .0039**
SOKOLNIKI

Lp	Podmiot ewidencyjny
1	RENATA MYSTKOWSKA Rodzice:BOGUSŁAW,FELIKSA 09-130 BABOSZEWO UL MŁODZIEŻOWA 11;

2	(małżeństwo) JACEK MYSTKOWSKI Rodzice:WALDEMAR,ELŻBIETA BABOSZEWO UL WIEJSKA 28; RENATA MYSTKOWSKA Rodzice:BOGUSŁAW,FELIKSA 09-130 BABOSZEWO UL MŁODZIEŻOWA 11;

Jednostka rejestrowa : **G.164** Obręb :**142003_2 .0039**
SOKOLNIKI

Lp	Podmiot ewidencyjny
1	BEATA BURZYKOWSKA Rodzice:RYSZARD,ELŻBIETA SOKOLNIKI NOWE 5, 09-130 BABOSZEWO;

Jednostka rejestrowa : **G.106** Obręb :**142003_2 .0039**
SOKOLNIKI

Lp	Podmiot ewidencyjny
1	RYSZARD PIOTR BURZYKOWSKI Rodzice:WŁADYSŁAW,JADWIGA SOKOLNIKI NOWE 5, 09-130 BABOSZEWO;

Jednostka rejestrowa : **G.136** Obręb :**142003_2 .0039**
SOKOLNIKI

Lp	Podmiot ewidencyjny
1	(małżeństwo) ANDRZEJ GUZANOWSKI Rodzice:EDWARD,WANDA 09-130 BABOSZEWO UL WARSZAWSKA 26; ANNA MAGDALENA GUZANOWSKA Rodzice:KRZYSZTOF,URSZULA 09-130 BABOSZEWO, UL WARSZAWSKA 26;

Jednostka rejestrowa : **G.147** Obręb :**142003_2 .0039**
SOKOLNIKI

Lp	Podmiot ewidencyjny
1	KAMIL PYDYNOWSKI Rodzice:WIESŁAW,MARIA 09-140 RACIĄŻ UL.OGRODOWA 8;

Jednostka rejestrowa : **G.60** Obręb :**142003_2 .0039**
SOKOLNIKI

Lp	Podmiot ewidencyjny
1	ELŻBIETA KŁOSIŃSKA Rodzice:STANISŁAW,ZOFIA UL.ZWIĄZKU WALKI MŁODYCH 41 09-100 PŁOŃSK;

Jednostka rejestrowa : **G.39** Obręb :**142003_2 .0039**
SOKOLNIKI

Lp	Podmiot ewidencyjny
1	(małżeństwo) DARIUSZ BRONISŁAW KRAMARSKI Rodzice:ZDZISŁAW,ADELA Baboszewo ul Wiejska nr 10; JOLANTA KRAMARSKA Rodzice:KAZIMIERZ,BARBARA Baboszewo ul Wiejska nr 10;

Jednostka rejestrowa : **G.100** Obręb :**142003_2 .0039**
SOKOLNIKI

Lp	Podmiot ewidencyjny
1	(małżenstwo) ZDZISŁAW KRAMARSKI Rodzice:SZCZEPAN,MARIANNA - -; 09-130 BOŻEWO; ADELA WANDA KRAMARSKA Rodzice:STEFAN,JADWIGA - -, 09-130 BOŻEWO;

Jednostka rejestrowa : **G.52** Obręb :**142003_2 .0039**
SOKOLNIKI

Lp	Podmiot ewidencyjny
1	IGOR JAKUB PIETRZAK Rodzice MIROSŁAW,ELŻBIETA POŚWIĘTNE UL.PODMIEJSKA 6, 09-100 PŁOŃSK;

Jednostka rejestrowa : **G.29** Obręb :**142003_2 .0039**
SOKOLNIKI

Lp	Podmiot ewidencyjny
1	(małżeństwo) EDWARD OŻAROWSKI Rodzice:MARIAN,IRENA SOKOLNIKI 6, 09-130 BABOSZEWO; ZOFIA OŻAROWSKA Rodzice:KAZIMIERZ,ALEKSANDRA SOKOLNIKI 6, 09-130 BABOSZEWO;

Jednostka rejestrowa : **G.165** Obręb :**142003_2 .0039**
SOKOLNIKI

Lp	Podmiot ewidencyjny
1	(małżeństwo) KRZYSZTOF OŻAROWSKI Rodzice:EDWARD,ZOFIA SOKOLNIKI NOWE 6, 09-130 BABOSZEWO; BEATA OŻAROWSKA Rodzice:STANISŁAW,DANUTA 09-130 BABOSZEWO ULO.TOPOLOWA 5;

Jednostka rejestrowa : **G.40** Obręb :**142003_2 .0039**
SOKOLNIKI

Lp	Podmiot ewidencyjny
1	(małżeństwo) TOMASZ PIOTR RUDZIŃSKI Rodzice:SZCZEPAN,ZOFIA UL.SIENKIEWICZA 4B M 25 PŁOŃSK; MARIOLA RUDZIŃSKA Rodzice:JAN,ANNA UL.SIENKIEWICZA 4B M 25 PŁOŃSK;

Jednostka rejestrowa : **G.43** Obręb :**142003_2 .0039**
SOKOLNIKI

Lp	Podmiot ewidencyjny
1	(małżeństwo) MARIUSZ KRZYSZTOF SAŁĘGA Rodzice:EDWARD,ZOFIA ARCELIN ; 09-130 BABOSZEWO; EWA SAŁĘGA Rodzice:WITOLD,ELŻBIETA ARCELIN -; 09-130 BABOSZEWO;

Jednostka rejestrowa : G.63 Obręb :142003_2 .0039

SOKOLNIKI

Lp	Podmiot ewidencyjny
1	AGNIESZKA EDYTA CZAPSKA Rodzice:EDWARD,ZOFIA SOKOLNIKI STARE 6B, 09-130 BABOSZEWO;
2	ILONA SAŁĘGA Rodzice:EDWARD,ZOFIA ARCELIN, 09-130 BABOSZEWO;
3	(małżeństwo) DARIUSZ DOBROSIELSKI Rodzice:ZBIGNIEW,BARBARA ILINO, 09-100 PŁOŃSK; ANETA EWA DOBROSIELSKA Rodzice:EDWARD,ZOFIA ILINO , 09-100 PŁOŃSK;
4	(małżeństwo) MARIUSZ KRZYSZTOF SAŁĘGA Rodzice:EDWARD,ZOFIA ARCELIN , 09-130 BABOSZEWO; EWA SAŁĘGA Rodzice:WITOLD,ELŻBIETA ARCELIN -; 09-130 BABOSZEWO;

Jednostka rejestrowa : G.73 Obręb :142003_2 .0039

SOKOLNIKI

Lp	Podmiot ewidencyjny
1	DARIUSZ ZBIGNIEW GŁUSZCZYK Rodzice:ZYGMUNT,TERESA ZAM PŁOŃSK UL.Z PADLEWSKIEGO NR 12 M.7;

Jednostka rejestrowa : G.125 Obręb :142003_2 .0039

SOKOLNIKI

Lp	Podmiot ewidencyjny
1	POWIAT PŁOŃSKI

Sporządził : Bogdan Chrzanowski

Z up. STAROSTY
Inż. Bogumiła Walczewska
Kierownik Oddziału w Wydziale Geodezji, Kartografii i Gospodarki Nieruchomościami

Płońsk, dnia 2016-03-07

podpis zatwierdzającego

Województwo : **Mazowieckie**
Powiat : **Płoński**
Jednostka ewidencyjna : **142003_2 BABOSZEWO**

STAROSTA PŁOŃSKI

GG.6621. 1124 2016

WYPIS Z WYKAZU DZIAŁEK EWIDENCYJNYCH

z dnia: 2016-04-29

lp.	Nr obrębu	Obręb	Nr działki	Pole powierzchni działki ewid. w ha	Nr jednostki rej.
1	142003_2 .0039	SOKOLNIKI	142	9.58	G.64
2	142003_2 .0039	SOKOLNIKI	143/1	0.21	G.69

Sporządził : Bogdan Chrzanowski

Płońsk, dnia 2016-04-29

podpis zatwierdzającego

STAROSTA PŁOŃSKI

GG.6621.1. 1422 2016

Województwo : Mazowieckie
Powiat : Płoński
Jednostka ewidencyjna : 142003_2 BABOSZEWO
Obręb : 142003_2.0039 SOKOLNIKI

WYPIS Z REJESTRU GRUNTÓW

z dnia: 2016-04-29

Jednostka rejestrowa : G.64

Lp	Podmiot ewidencyjny	Charakter własności / władania	Udział
1	ANNA PRZEDPEŁSKA Rodzice:TADEUSZ,DANIELA WARSZAWSKA 2; 09-130 BABOSZEWO,	własność	1/1

Nr działki	Ark.	Położenie działki	Opis użytku	Oznaczenie użytków i konturów klasyfikac.	Pow. użytku [ha]	Pow. działki [ha]	Nr KW lub inny dokument własności
142	2		grunty rolne zabudowane	Br-RIIIb	0.34	9.58	AN RP.A3357/98
			grunty orne	RIIIa	3.34		POST.SĄDU I NS 293/05
			grunty orne	RIIIb	4.14		
			grunty orne	RIVa	1.21		
			grunty orne	RIVb	0.55		

Id działki 142003_2.0039.142

Wartość w tyś. zł: Rejestr zabytków : Rejon statystyczny :

Razem powierzchnia działek : 9.58 ha

Słownie : dziewięć ha. pięćdziesiąt osiem ar.

STAROSTA PŁOŃSKI

GG.6621.1. 2016

Województwo : **Mazowieckie**
Powiat : **Płoński**
Jednostka ewidencyjna : **142003_2 BABOSZEWO**
Obręb : **142003_2.0039 SOKOLNIKI**

WYPIS Z REJESTRU GRUNTÓW

z dnia: 2016-04-29

Jednostka rejestrowa : **G.69**

Lp	Podmiot ewidencyjny	Charakter własności / władania	Udział
1	MARIUSZ KĘSICKI Rodzice:LESZEK,JADWIGA - -, 09-130 SOKOLNIKI;	własność	1/1

Nr działki	Ark.	Położenie działki	Opis użytku	Oznaczenie użytków i konturów klasyfikac.	Pow. użytku [ha]	Pow. działki [ha]	Nr KW lub inny dokument własności
143/1			grunty rolne zabudowane	Br-RIIIb	0.04	0.21	AN RP.A8852/96
			grunty orne	RIVb	0.17		PL1L/00025036/3

Id działki: **142003_2.0039.143/1**

Wartość w tyś. zł: **Rejestr zabytków :** **Rejon statystyczny :**

Razem powierzchnia działek : 0.21 ha

Słownie : dwadzieścia jeden ar.

Wypis zawiera dane według stanu na dzień : 2016-04-29

DOKUMENT NINIEJSZY JEST PRZEZNACZONY DO DOKONYWANIA WPISU W KSIĘDZE WIECZYSTEJ

Sporządził : Bogdan Chrzanowski

Płońsk, dnia 2016-04-29

.....
podpis zatwierdzającego

z up. STAROSTY
mgr inż. Artur [illegible]
Kierownik [illegible]

Baboszewo, dnia 18 maja 2016 r.

OŚWIADCZENIE WOLI
O UDOSTĘPNIENIU NIERUCHOMOŚCI POD PROJEKTOWANYMI URZĄDZENIAMI

Anna Przedpełska zamieszkała **ul. Warszawska 2, 09 – 130 Baboszewo** zwany w dalszej treści **„Podmiotem Uprawnionym"**.

Niniejszym **nieodpłatnie** udostępnia **Gminie Baboszewo** z siedzibą w **Baboszewie** przy **ul. Warszawska 9A**, , nieruchomość położoną w **Sokolniki Nowe**, województwo **mazowieckie**, oznaczoną w ewidencji gruntów jako działka gruntu nr **142**, obręb **Sokolniki**, (dokument potwierdzający własność: AN RP.A3357/98, PS INS 293/05) w celu posadowienia, urządzeń elektroenergetycznych w postaci

przyłącza kablowego elektroenergetycznego nN

Podmiot Uprawniony wyraża ponadto zgodę na istnienie i pozostawanie na swojej nieruchomości urządzeń elektroenergetycznych, o których mowa powyżej, przez cały okres ich użytkowania i umożliwi upoważnionym dostęp do tych urządzeń w celu wykonywania czynności eksploatacyjnych, konserwacji, remontów, modernizacji, przebudowy oraz usuwania awarii.

Podmiot Uprawniony oświadcza, iż nie będzie z roszczeniami z tytułu posadowienia i istnienia na jego nieruchomości urządzeń elektroenergetycznych, o których mowa powyżej.

Podmiot Uprawniony zapewnia, że w przypadku przejścia prawa własności nieruchomości, o której mowa powyżej na osobę trzecią, zobowiązuje się do poinformowania takiej osoby o zobowiązaniach wynikających z niniejszego oświadczenia wobec Przedsiębiorstwa Energetycznego oraz do ujęcia zapisów dotyczących tych zobowiązań w akcie rozporządzającym nieruchomością.

Na podstawie niniejszego oświadczenia gmina Baboszewo umocowana będzie do złożenia oświadczenia o dysponowaniu nieruchomością na cele budowlane.

Faktyczne przekazanie nieruchomości i przystąpienie do wykonywania uprawnień do eksploatacji nieruchomości nastąpi z dniem rozpoczęcia budowy urządzeń elektroenergetycznych na nieruchomości przez gminę.

W przypadku rezygnacji z inwestycji lub nieuzyskania wymaganych pozwoleń, gmina ma prawo pisemnie zawiadomić o jednostronnej rezygnacji z uprawnień objętych niniejszym oświadczeniem.

Podmiot Uprawniony zobowiązuje się nie ujawniać osobom trzecim informacji o treści niniejszego oświadczenia.

Podmiot Uprawniony

Anna Przedpełska

Podpis Podmiotu Uprawnionego

ZARZĄD POWIATU
PŁOŃSKIEGO

Płońsk, dnia 23.05.2016 r.

DT.7130.1.38.2016

DECYZJA Nr 30/2016

Na podstawie art. 39 ust. 3, ust. 3a i ust. 4 ustawy z dnia 21 marca 1985r. o drogach publicznych /tekst jednolity Dz. U. z 2015r., poz. 460/, a także Uchwały Nr 17/2014 Zarządu Powiatu Płońskiego z siedzibą w Płońsku ul. Płocka 39, 09-100 Płońsk z dnia 02 grudnia 2014 r. w sprawie upoważnienia Dyrektora Powiatowego Zarządu Dróg w Płońsku do załatwiania w jego imieniu spraw należących do kompetencji zarządcy drogi, w tym do wydawania decyzji administracyjnych i postanowień w sprawach określonych w przepisach ustawy o drogach publicznych, przepisach wykonawczych do tej ustawy oraz art. 104 kpa po rozpatrzeniu sprawy z wniosku z dnia 10.05.2016 r. złożonego przez

GMINĘ BABOSZEWO
ul. Warszawska 9A
09-130 Baboszewo

zezwalam

na umieszczenie w pasie drogowym drogi powiatowej
nr 3021W Płońsk – Raciąż (dz. nr ew. 133).

urządzeń infrastruktury technicznej niezwiązanych z potrzebami zarządzania drogami lub potrzebami ruchu drogowego tj. **budowa przyłącza elektroenergetycznego kablowego wraz ze złączem na napięcie znamionowe do 1 kV w miejscowości Sokolniki Nowe według lokalizacji pokazanej na mapie sytuacyjnej w skali 1:1000 stanowiącej załącznik do decyzji** na następujących warunkach:

1. W wypadku wystąpienia kolizji w/w urządzeń z elementami pasa drogowego podczas przebudowy drogi nr 3021W właściciel urządzeń na własny koszt dokona przełożenia lub zabezpieczenia uzgadnianego urządzenia niezwłocznie po wezwaniu.
2. Powiatowy Zarząd Dróg w Płońsku nie bierze odpowiedzialności za uszkodzenia w/w urządzeń przy robotach utrzymaniowych w pasie drogi powiatowej nr 3021W.
3. Przejście poprzeczne pod drogą powiatową nr 3021W wykonać w rurze ochronnej na całej szerokości pasa drogowego metodą przecisku.
4. Za umieszczenie w/w urządzeń w pasie drogowym oraz za czas zajęcia pasa drogowego do wykonania robót, pobrana zostanie opłata zgodnie z art. 40 ustawy o drogach publicznych.

UZASADNIENIE

Decyzja jest zgodna w całości z wnioskiem strony. Zgodnie z art. 107 § 4 k.p.a. odstąpiono od jej uzasadnienia.

POUCZENIE

Przed rozpoczęciem robót budowlanych inwestor jest zobowiązany do:

1) **zgłoszenia budowy** zgodnie z art. 30 ustawy z dnia 7 lipca 1994 r. Prawo Budowlane /tekst jednolity Dz.U. z 2013 poz. 1409 z późn. zm./.
2) **zezwolenie zarządcy drogi** na prowadzenie robót w pasie drogowym zgodnie z art. 40 ust.1 i ust. 2 pkt 1 ustawy z dnia 21 marca 1985r. o drogach publicznych /tekst jednolity Dz. U. z 2015r., poz. 460/.

Od niniejszej decyzji służy stronie odwołanie do Samorządowego Kolegium Odwoławczego w Ciechanowie, za moim pośrednictwem, w terminie 14 dni od jej doręczenia.

Z up. ZARZĄDU

mgr inż. Marcin Piechocki
Dyrektor RZD w Płońsku

Otrzymują:

1. Urząd Gminy w Baboszewie
   ul. Warszawska 9A
   09-130 Baboszewo
2. A/a

Do wiadomości:

1. Pani Marlena Mikołajczak
   2MKP Energia Sp. z o.o.
   ul. Borowskiego 2/114
   03-475 Warszawa

Zwolnienie od opłaty skarbowej
zgodnie z Częścią III ust. 44 kol.4, pkt. 8
załącznika do ustawy o opłacie skarbowej
/Dz. U. nr 225 z 2006r., poz. 1635/

ZARZĄD POWIATU PŁOŃSKIEGO

Załącznik do Decyzji (Postanowienia)

Nr 30/2016 z dnia 23.05.2016

Z up. ZARZĄDU

mgr inż. Marcin Piechocki
Dyrektor PZD w Płońsku

Charakterystyka urządzenia

1. Stacja transformatorowa STSRu-20/250 **- S7-01380 Sokolniki**
2. Napięcie zasilania **- 0,4 kV**
3. Układ pracy sieci **- TN-C**
4. Projektowany kabel niskiego napięcia:

Gmina Baboszewo
Sokolniki Nowe, gm. Baboszewo, dz. nr 133
WP P/16/017612 **-oświetlenie drogowe**

- moc przyłączeniowa	**- 3 kW 3-fazowe**
- typ kabla	**- YAKXS**
- przekrój	**- 4x35mm^2**
- długość całkowita	**- 32m**
- długość trasy	**- 18m**
- montaż szafki P1-Rs/LZV/F+SOK	**- szt. 1**

układ pomiarowy bezpośredni
3-fazowy energii czynnej

PROJEKTANT
mgr inż. elektryk Mirosław Kurczak
up. bud. nr MAZ/0170/PWOE/04

3. Opis techniczny

3.1 Podstawa Opracowania

Podstawę niniejszego opracowania stanowią:

- zlecenie Inwestora na wykonanie projektu budowlanego przyłącza kablowego niskiego napięcia nN do dz. *nr 133 w miejscowości Sokolniki Nowe, gm. Baboszewo.*
- umowa przyłączeniowa.
- warunki przyłączenia nr P/16/017612 z dnia 18.04.2015r.
- obowiązujące normy, przepisy i zarządzenia związane z niniejszym projektem,
- wiedza techniczna.

3.2 Zakres opracowania

Przedmiotem niniejszego opracowania jest projekt budowlany przyłącza kablowego niskiego napięcia do złącza kablowego na dz. *nr 133 w miejscowości Sokolniki Nowe, gm. Baboszewo.*

Projekt swym zakresem obejmuje:

- Budowę przyłącza kablowego

1. Dokumentacja prawna.

- oświadczenia woli o udostepnieniu nieruchomości pod projektowanymi urządzeniami
- decyzja Powiatowego Zarządu Dróg w Płońsku

3.3 Przyłącze energetyczne

Z istniejącego słupa P-10,5/E linii napowietrznej nN AsXSn 4x70mm usytuowanego na działce 142 zasilanego ze stacji transformatorowej [S7-1380] wykonać przyłącze kablowe typu YAKXS 4x35mm2 o długości 18 m do projektowanego złącza kablowego P1-Rs/LZV/F+SOK usytuowanego na dz. nr 133 z możliwością obsługi od strony drogi wg. rys. E-01. Na słupie zamontować słupowy rozłącznik bezpiecznikowy RSA -00/3 i wyposażyć go we wkładki bezpiecznikowe o prądzie znamionowym 25A gG . Miejscem rozgraniczenia własności sieci są zaciski prądowe na istniejącym słupie linii nN napowietrznej.

Pod drogą kabel prowadzić w rurze SRS110 metodą przycisku w ziemi na głębokości 1,1 m. Na skrzyżowaniach z istniejącą infrastrukturą techniczną i w rowie kabel prowadzić w rurze DVK110. Przy złączach pozostawić ok. 2m zapasu, kabel na całej długości układać linią falistą z 3% zapasem długości. Na kablu, na każdym załamaniu oraz maksymalnie co 10m stosować oznaczniki kablowe. Kabel układać zgodnie z normą SEP-E-004 i PBUiE zeszyt nr 17.

W miejscach skrzyżowań i zbliżeń do sieci telekomunikacyjnej, prace ziemne wykonywać ręcznie z zachowaniem ostrożności.

Należy zapewnić wyznaczenie trasy kabla przez uprawnionego geodetę zgodnie z projektem zagospodarowania terenu. Trasę kabla oraz usytuowanie złącza pokazano na rysunku nr E-01.

3.4 Złącze kablowo-pomiarowe+ SOK

W projektowanym złączu należy zamontować rozłącznik bezpiecznikowym RBK-00. W rozłączniku RBK-00 zamontować wkładki bezpiecznikowe 16A gG. W części pomiarowej zamontować tablicę licznikową TL-3f do zamontowania licznika pomiarowego energii czynnej 3 faz, w przystosowanej do plombowania obudowie S4 „Fael" oraz listwę zaciskową LZ 4x35mm^2 w obudowie S4 „Fael". Jako zabezpieczenia główne zastosować ograniczniki mocy ETIMAT-T o prądzie znamionowym 6A

Dla potrzeb zasilania i sterowania oświetleniem ulicznego przewidziana jest skrzynka zamontowana obok projektowanego złącza kablowego i układu pomiarowego. Rozdzielnica wykonana będzie, jaka tablica z tworzywa sztucznego o IP-44.

Dla zapewnienia prawidłowej pracy urządzeń elektroenergetycznych w warunkach normalnych oraz ochronę przeciwporażeniową w warunkach zakłóceniowych, niezależnie od uziemienia roboczego w stacji, w sieciach pracujących w układzie TN przewiduje się uziemienia dodatkowe, które należy wykonać w miejscu wskazanym na planie zagospodarowania terenu (rys. nr 1). Skuteczność ochrony przeciwporażeniowej sprawdzono na podstawie obliczeń, które zostały załączone do projektu. Wymagana wartość oporności szyn PE i N w projektowanej szafce pomiarowej zgodnie z wytycznymi Energa-Operator S.A. powinna wynosić R≤10 Ohm.

Uziom zaprojektowano dla rezystywności gruntu 300 omometrów jako szpilkowy, opisany szczegółowo w zestawieniu montażowym. Dla sprawdzenia rzeczywistych wartości uziemień należy przed oddaniem obiektu do eksploatacji wykonać pomiary i w przypadku nie uzyskania wartości uziomy odpowiednio rozbudować.

3.5 Ochrona przeciwporażeniowa

Jako ochronę od porażeń prądem elektrycznym należy zastosować samoczynne wyłączenie zasilania w układzie sieci TN-C, z możliwością stosowania układu TN-C-S, o czasie wyłączenia do 5s oraz izolacje części czynnych. Ochronę od porażeń prądem elektrycznym należy wykonać zgodnie z obowiązującą normą PN-HD-60364-4-41.

3.6 Uwagi końcowe

- trasę przyłącza kablowego i posadowienie złącza kablowego powinien wytyczyć uprawniony geodeta,
- całość prac wykonywać zgodnie z zatwierdzoną dokumentacją, obowiązującymi przepisani i normami a także zgodnie z wiedzą techniczną
- używane materiały i wyroby budowlane powinny posiadać certyfikat zgodności z „Ustawą o wyrobach budowlanych (Dz. U. 2014 poz. 883 ze zm.) lub posiadać oznakowanie CE.
- inwestycja nie jest uciążliwa dla środowiska i nie oddziałuje na sąsiadujące z nią działki

- przed zasypaniem wykopów odbioru układanego kabla powinien dokonać przedstawiciel Zakładu Energetycznego
- powykonawczo, ułożony kabel powinien zostać zinwentaryzowany przez uprawnionego geodetę
- po zakończeniu prac montażowych należy wykonać pomiary przyłącza kablowego i uziemień a protokoły przekazać do inwestora

4.Obliczenia techniczne

1. Obliczenie wartości prądu obciążenia dla Ps=3 kW

$$I_{max} = \frac{P \times \sqrt{1 + tg\,\varphi^2}}{\sqrt{3} \times U}$$

Imax = 4,7 A

2. Sprawdzanie obwodów na spadek napięcia.

Obwód	P [kW]	l [m]	s [mm2]	del U [%]
ΔU1% ST 1380 -sł istn.	17,0	43	70	0,19
ΔUprz % sł proj. -ZK	3,0	32	35	0,05
ΔU% ST 1380 -ZK	**0,2 <10%**			

$$delU = \frac{100 \cdot P \cdot l}{\gamma \cdot s \cdot U_n^2}$$

Wniosek: Instalacja spełnia wymogi normy ze względu na dopuszczalny spadek napięcia.

3. Sprawdzanie aparatury na wytrzymałość zwarciową.
Obliczanie prądów zwarciowych

Rt, Xt - rezystancja, reaktancja rozdz. w [mohm]
R-L,X-L - rezystanacja, reaktancja linii w [mohm]
Rc, Xc - suma rezystancji, reaktancji [mohm]
Z 3-f, Z 1-f - impedancja pętli zwarcia (3-fazowa, 1-fazowa) w [mohm]
I 3-f, I 1-f - prąd zwarcia 3-fazowego, 1-fazowego [kA]

obwód	Rt	Xt	L1	s1	R-L1	X-L1	L2	s2	Rc	Xc	Z3-f [mohm]	Z1-f [mohm]	I3-f [kA]	I1-f [kA]
ST 1380 -ZK	53	114,2	43	70	17,55	3,01	32	35	96,67	119,45	153,67	307,34	1,58	0,68
ST 1380 -sł istn.	53	114,2	43	70	17,55	3,01			70,55	117,21	136,81	273,61	1,77	0,76

Wniosek: można zastosować aparaturę rozdzielczą o wytrzymałości do 6kA.

PROJEKTANT
mgr inż. elektryk Mirosław Kurczak
up. bud. [illegible] E/0[illegible]

4. Sprawdzanie obwodów w warunkach zwarciowych.

Obliczanie dopuszczalnych czasów trwania zwarcia.

zabezp. - znamionowa wartość prądu zabezpieczenia w [A]
td 3f - dopuszczalny czas trwania zwarcia w [sek]
tch 3f - rzeczywisty czas trwania zwarcia w [sek]

obwód			I3-f [A]	zabezp	s [mm2]	td 3f [sek]	tch 3f [sek]
ST	1380	-ZK	1579,9	25	35	6,49	0,01
ST	1380	-sł istn.	1774,6	80	70	20,58	0,02

$$t_d 3f \geq t_{ch} 3f$$

5. Zabezpieczenie obwodów przed prądem przeciążeniowym.

5.1. Reguła prądu znamionowego.

P - znamionowa moc czynna urządzenia [kW]
Ib - znamionowy prąd urządzenia w [A]
In - znamionowy prąd zabezpieczenia w [A]
Iż - obciążalność długotrwała przewodu w [A]

$$I_b = \frac{P}{\sqrt{3} \cdot U_n \cdot \cos\varphi}$$

obwód			P	Ib	In	Iż	$I_b \leq I_n \leq I_2$
ST	1380	-ZK	3	5	25	94	TAK
ST	1380	-sł istn.	13	20	80	213	TAK

5.2. Reguła wyzwalania.

k - krotność prądu, przy której zadziała zabezpieczenie
I2 - prąd zadziałania zabezpieczenia w [A]

$$1{,}45 I_{\dot{Z}} \geq I2$$

$$I2 = k \cdot I_n$$

obwód			Iż	k*Iż	In	k	I2	
ST	1380	-ZK	94	136,3	25	1,6	40	TAK
ST	1380	-sł istn.	213	308,9	80	1,6	128	TAK

Wniosek: Obwody spełniają wymagania PN-IEC-60364-4-43

PROJEKTANT
mgr inż. elektryk Mirosław Kurczak
up. bud. nr [illegible] P/O/E/04

6 . Sprawdzanie ochrony przed dotykiem pośrednim.

obwód			In	Z1-f[mofm]	Ia	Ua	$U_a \leq U_{1f}$
ST	1380	-ZK	25	307,3	272	83,6	TAK
ST	1380	-sł istn.	80	273,6	272	74,4	TAK

$$U_{1f} = 230V$$

Przyłacze Kablowe

5. Zestawienie podstawowych materiałów

L.p.	NAZWA MATERIAŁU	
PRZYŁĄCZE KABLOWE		
	Kabel 750V – YAKXS 4x35mm^2	Mb. 18(32)
	Rura osłonowa SRS110	Mb. 8
	Rura osłonowa DVK110	Mb. 4
	Uziom szpikowy BESPOL	Mb. 10
	Bednarka ZnFe 25x4mm	Mb. 10
ZŁĄCZE KABLOWE		
	Złącze kablowo-pomiarowe+ SOK – wyposażenie zgodnie z rys. E-2	Kpl. 1
	Wkładka bezpiecznikowa NH0016A gG	Szt. 3
	Ogranicznik mocy ETIMAT-T 6A	Szt. 3
	Opaski kablowe Oki	Szt 6
SŁUP PRZYŁĄCZENIOWY		
	Słupowy rozłącznik bezpiecznikowy RSA-00/3 i i konstrukcją mocującą	Kpl. 1
	Wkładka bezpiecznikowa NH0025A gG	Szt. 3
	Materiały pomocnicze	Kpl. 1

Wszystkie podane w projekcie typy aparatów i urządzeń są przykładowe i mogą być zastąpione innymi o równorzędnych parametrach technicznych.

Projektant:

PROJEKTANT
mgr inż. elektryk Mirosław Kurczak
up. bud. nr IAZ/0170/PWOE/04

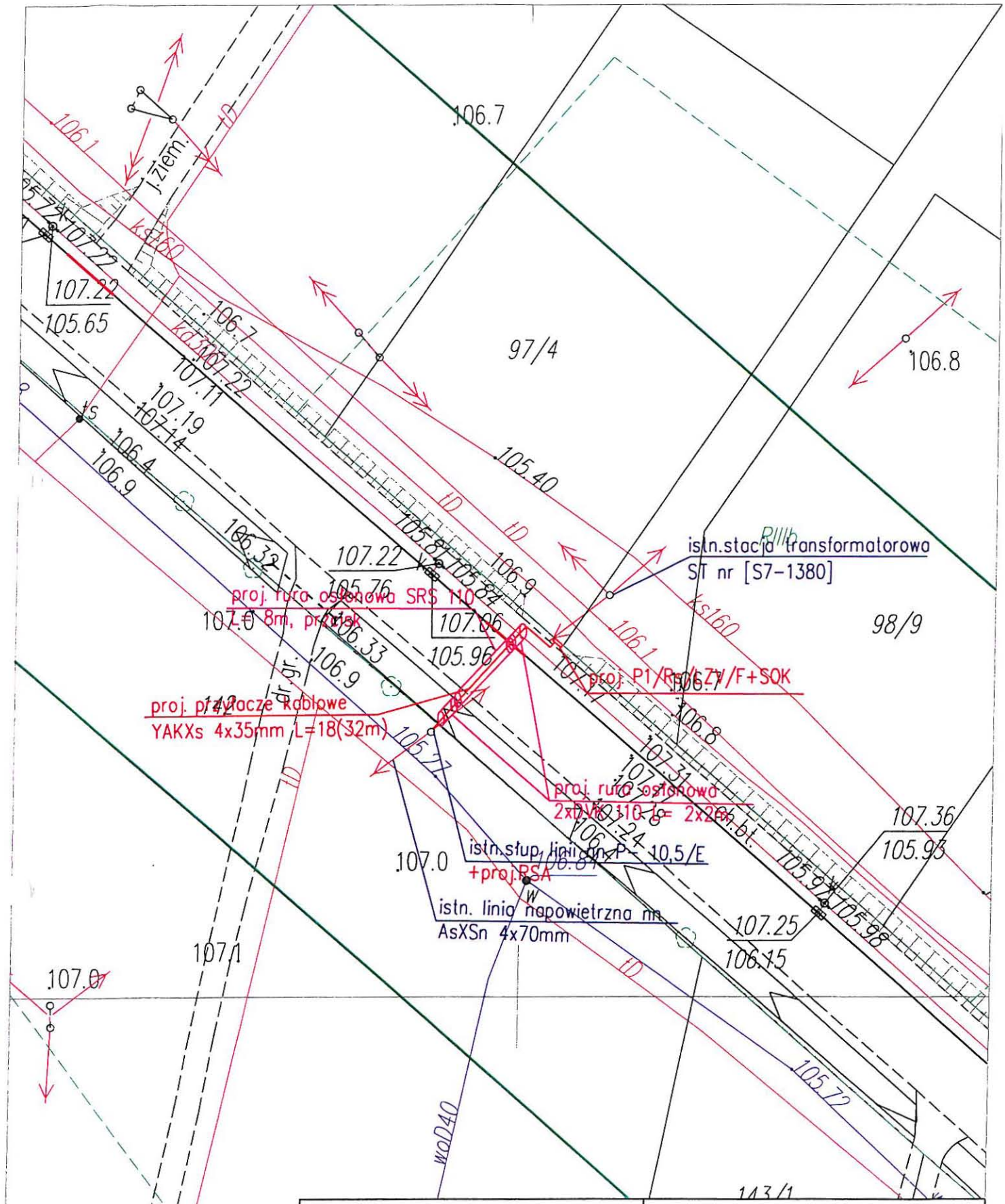

2MKP ENERGIA sp. z o.o 03-149 Warszawa ul. Osiedle 2A tel/fax. (0-22) 414-40-01			
	nazwisko	nr uprawnień	podpis
projektował:	mgr inż. M. Kurczak	MAZ/0174/PWOE/04 Upr. bud. Do projektowania i kierowania robotami budowlanymi bez ograniczeń w specjalności elektroenergetycznej	
opracowała:	inż. M.Mikołajczyk		

inwestor:	Gmina Baboszewo 09-130 Baboszewo, ul.Warszawska 9A	
obiekt:	Przyłącze kablowe niskiego napięcia	
adres:	Sokolniki Nowe, dz. nr 133, gm. Baboszewo	
projekt:	ELEKTRYCZNY	
nazwa rys.:	Plan przyłącza kbalowego nn	
data 2016	skala 1:500	nr rys. E-1

P1-Rs/LZV/F+SOK w linii ogrodzenia dz. nr 133

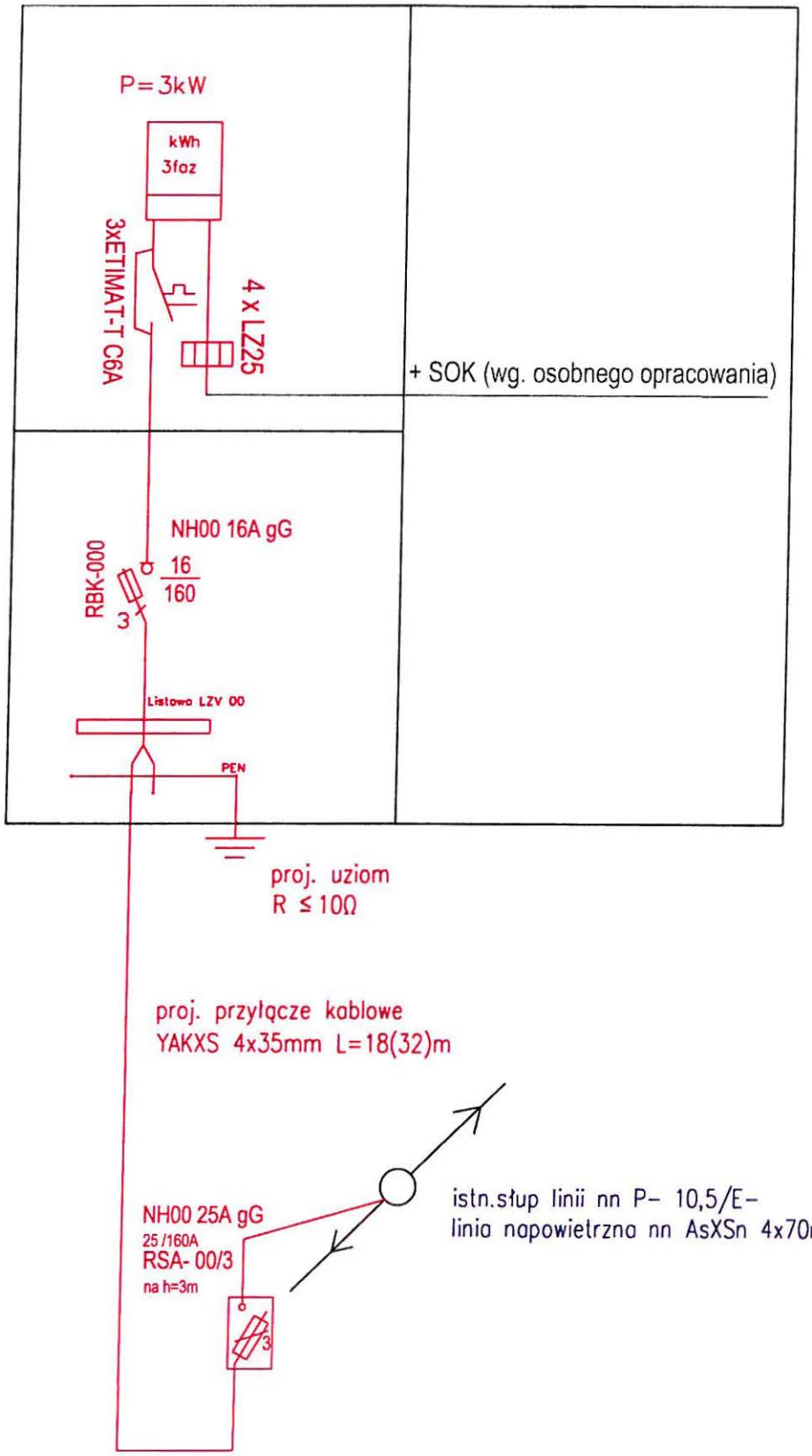

2MKP ENERGIA sp. z o.o 03-149 Warszawa ul. Osiedle 2A tel/fax. (0-22) 414-40-01			inwestor: Gmina Baboszewo 09-130 Baboszewo, ul. Warszawska 9A
	nazwisko	nr uprawnień	podpis	obiekt: Przyłącze kablowe niskiego napięcia
projektował:	mgr inż. M. Kurczak	MAZ/0169/PWOE/04 Upr. bud. Do projektowania i kierowania robotami budowlanymi bez ograniczeń w specjalności elektroenergetycznej		adres: Sokolniki Nowe, dz. nr 133, gm. Baboszewo
opracowała:	inż. M.Mikołajczyk			projekt: ELEKTRYCZNY
				nazwa rys.: Schemat zasilania
				data 2016 / skala b.s / nr rys. E-2

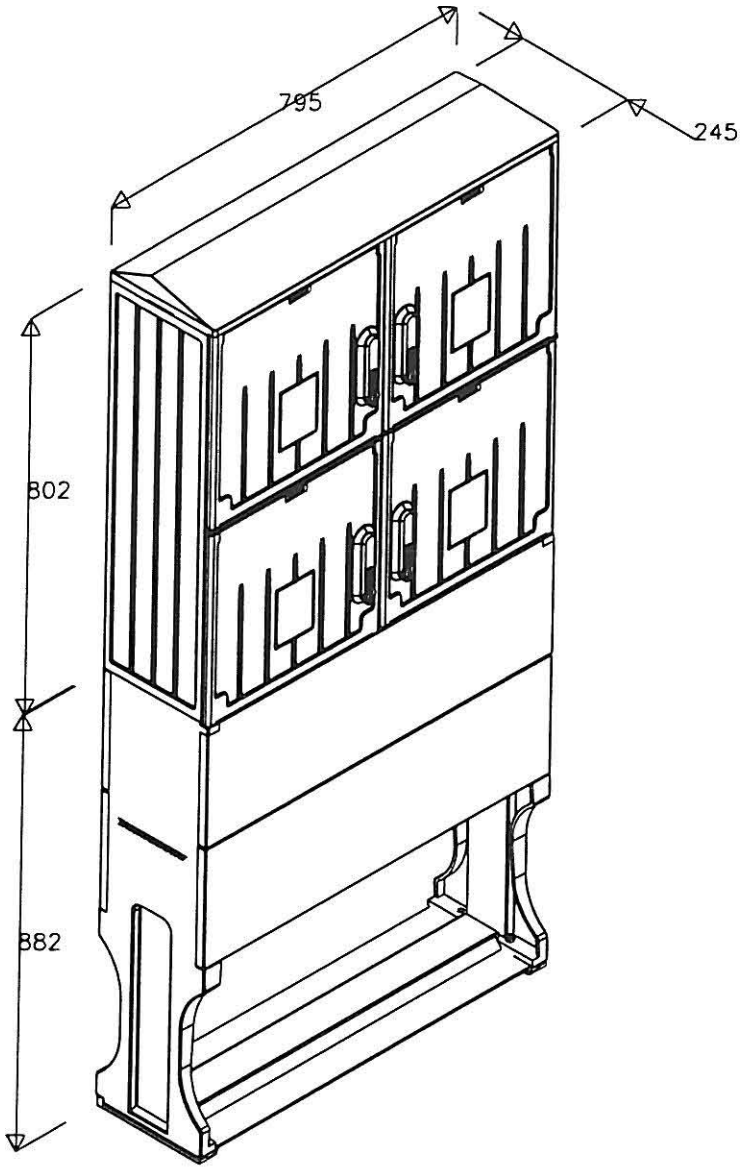

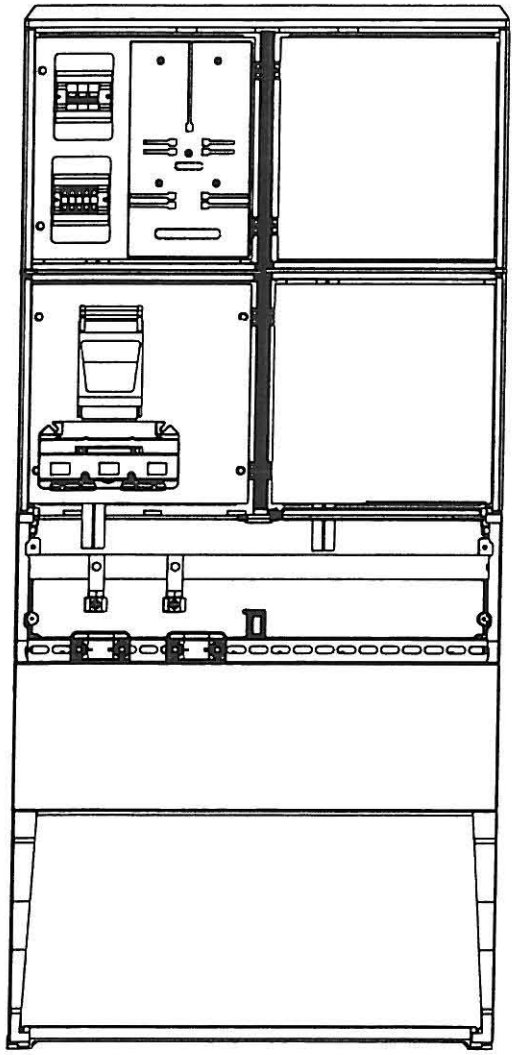

2MKP ENERGIA sp. z o.o 03-149 Warszawa ul. Osiedle 2A tel/fax. (0-22) 414-40-01			
	nazwisko	nr uprawnień	podpis
projektował:	mgr inz. M. Kurczak	MAZ/0130/PWOE/04 Upr. bud. Do projektowania i kierowania robotami budowlanymi bez ograniczeń w specjalności elektroenergetycznej	
opracowała	inz. M.Mikołajczyk		

inwestor:	*Gmina Baboszewo* *09-130 Baboszewo, ul.Warszawska 9A*	
obiekt:	Przyłącze kablowe niskego napięcia	
adres:	Sokolniki Nowe, dz. nr 133, gm. Baboszewo	
projekt:	ELEKTRYCZNY	
nazwa rys.:	Widok złącza	
data 2016	skala b.s	nr rys. E-3

7. Uprawnienia projektanta.

MAZOWIECKA
OKRĘGOWA
IZBA
INŻYNIERÓW
BUDOWNICTWA

sygn. akt. MAZ/7131-7132/121/04/E

Warszawa, dnia. 25.06.2004 r.

DECYZJA

Na podstawie art. 11 ust. 1 i art. 24 ust.1 pkt 2 ustawy z dnia 15 grudnia 2000 r. o samorządach zawodowych architektów, inżynierów budownictwa oraz urbanistów (Dz. U. z 2001 r. nr 5 poz. 42, z póź. zm.), art. 12 ust. 1 pkt. 1-5 oraz ust. 3, art. 13 ust. 1, ust. 3 i ust. 4, art. 14 ust. 1 pkt 5 ustawy z dnia 7 lipca 1994 r. Prawo budowlane (tekst jednolity: Dz. U. z 2000 r. nr 106 poz. 1126 z póź zm.) art. 2 ust. 1 ustawy z dnia 16 kwietnia 2004 r. o zmianie ustawy – Prawo Budowlane (Dz. U. Nr 93, poz. 888) oraz § 4 ust. 2 i ust. 4, § 9 ust.1 rozporządzenia Ministra Gospodarki Przestrzennej i Budownictwa z dnia 30 grudnia 1994 r. w sprawie samodzielnych funkcji technicznych w budownictwie (Dz. U. 1995 r. nr 8 poz. 38, z póź. zm.), Okręgowa Komisja Kwalifikacyjna Mazowieckiej Okręgowej Izby Inżynierów Budownictwa działająca w składzie orzekającym: 1/Ryszard Chaciński, 2/ Krzysztof Latoszek, 3/ Leszek Ganowicz stwierdza, że:

Pan Mirosław Kurczak
magister inżynier
urodzony dnia 16 września 1973 roku w Otwocku, syn Władysława

uzyskał
UPRAWNIENIA BUDOWLANE
nr MAZ/0170/PWOE/04

do projektowania i kierowania robotami budowlanymi bez ograniczeń w specjalności instalacyjnej w zakresie sieci, instalacji i urządzeń elektrycznych i elektroenergetycznych

UZASADNIENIE

W związku z uwzględnieniem w całości żądania strony, na podstawie art. 107 § 4 Kodeksu postępowania administracyjnego odstępuje się od uzasadnienia decyzji.
Szczegółowy zakres nadanych uprawnień został opisany na odwrocie niniejszej decyzji

POUCZENIE

1.Zgodnie z art. 12 ust. 7 ustawy – Prawo budowlane, podstawę do wykonywania samodzielnych funkcji technicznych w budownictwie stanowi wpis do centralnego rejestru, prowadzonego przez Głównego Inspektora nadzoru Budowlanego oraz wpis na listę członków właściwej izby samorządu zawodowego.
2. Od niniejszej decyzji służy odwołanie do Krajowej Komisji Kwalifikacyjnej Polskiej Izby Inżynierów Budownictwa w Warszawie za pośrednictwem Okręgowej Komisji Kwalifikacyjnej Mazowieckiej Okręgowej Izby Inżynierów Budownictwa w Warszawie, w terminie 14 dni od dnia jej doręczenia.

Skład Orzekający

1/ mgr inż. Ryszard Chaciński .....
2/ mgr inż. Krzysztof Latoszek .....
3/ mgr inż. Leszek Ganowicz .....

Przewodniczący
Okręgowej Komisji Kwalifikacyjnej
Prof. dr hab. inż. Kazimierz Szulborski
.....

Przewodniczący
Mazowieckiej Okręgowej Izby
Inżynierów Budownictwa
mgr inż. Wiesław Olechnowicz
.....

8. Zaświadczenie projektanta o przynależności do OIIB

POLSKA
IZBA
INŻYNIERÓW
BUDOWNICTWA

Zaświadczenie
o numerze weryfikacyjnym:

MAZ-SX1-RMG-SLF *

Pan MIROSŁAW KURCZAK o numerze ewidencyjnym MAZ/IE/1230/04
adres zamieszkania DWORCOWA 101, 05-070 SULEJÓWEK
jest członkiem Mazowieckiej Okręgowej Izby Inżynierów Budownictwa i posiada wymagane ubezpieczenie od odpowiedzialności cywilnej.
Niniejsze zaświadczenie jest ważne od 2014-09-01 do 2015-08-31.

Zaświadczenie zostało wygenerowane elektronicznie i opatrzone bezpiecznym podpisem elektronicznym weryfikowanym przy pomocy ważnego kwalifikowanego certyfikatu w dniu 2014-08-08 roku przez:

Mieczysław Grodzki, Przewodniczący Rady Mazowieckiej Okręgowej Izby Inżynierów Budownictwa.

(Zgodnie art. 5 ust 2 ustawy z dnia 18 września 2001 r. o podpisie elektronicznym (Dz. U. 2001 Nr 130 poz. 1450) dane w postaci elektronicznej opatrzone bezpiecznym podpisem elektronicznym weryfikowanym przy pomocy ważnego kwalifikowanego certyfikatu są równoważne pod względem skutków prawnych dokumentom opatrzonym podpisami własnoręcznymi.)

* Weryfikację poprawności danych w niniejszym zaświadczeniu można sprawdzić za pomocą numeru weryfikacyjnego zaświadczenia na stronie Polskiej Izby Inżynierów Budownictwa www.piib.org.pl lub kontaktując się z biurem właściwej Okręgowej Izby Inżynierów Budownictwa.

9. Oświadczenie projektanta o zgodności dokumentacji projektowej z aktualnie obowiązującymi przepisami

OŚWIADCZENIE PROJEKTANTA

Dotyczy: **Budowy przyłącza kablowego niskiego napięcia dz. nr 142, 133 w miejscowości Sokolniki Nowe, gm. Baboszewo.**

Stosownie do art. 20 ust. 4 Ustawy Prawo Budowlane (tekst jednolity Dz. U. z 2016 r. poz. 290.) oświadczam, że niniejszy projekt budowlany został wykonany zgodnie z obowiązującymi przepisami i normami oraz zasadami wiedzy technicznej.

Projektant:

PROJEKTANT
mgr inż. elektryk Mirosław Kurczak
up. bud. nr MAZ/0170/PWOE/04

Informacja dotycząca bezpieczeństwa i ochrony zdrowia

INWESTOR:

GMINA BABOSZEWO

UL. WARSZAWSKA 9A ,

09-130 BABOSZEWO

INWESTYCJA:

Budowa przyłącza kablowego nN do oświetlenia ulicznego w drodze powiatowej 3021W w miejscowości Sokolniki Nowe, dz. nr 133, 142, gmina Baboszewo.

PROJEKTANT: mgr. inż Mirosław Kurczak

uprawnienia nr MAZ/0170/PWE/04

Zgodnie z:

1. Ustawa z dnia 7 lipca 1994 roku (Prawo budowlane) z późniejszymi zmianami.
2. Rozporządzenia Ministra Infrastruktury z dnia 23 czerwca 2003 r w sprawie informacji dotyczącej bezpieczeństwa i ochrony zdrowia oraz planu bezpieczeństwa i ochrony zdrowia.
3. Rozporządzenia Ministra Infrastruktury z dnia 06 lutego 2003 r w sprawie bezpieczeństwa i higieny pracy podczas wykonywania robót budowlanych.

PROJEKTANT
mgr inż. elektryk Mirosław Kurczak
up. bud. nr MAZ/0170/PWOE/04

Zakres robót

W ramach przedmiotowej inwestycji planuje się budowę kabla nN wraz ze złączem kablowo-pomiarowym.

Wykaz istniejących obiektów budowlanych.

Prace wykonywane będą w rejonie budynków mieszkalnych, oraz drogi gminnej. W rejonie inwestycji istnieje sieć uzbrojenia terenu w postaci sieci wodociągowej, gazowej, telekomunikacyjnej kanalizacyjnej i elektroenergetycznej.

Wskazanie elementów zagospodarowania działki lub terenu, które mogą stwarzać zagrożenie bezpieczeństwa i zdrowia ludzi.

Głównym elementem zagospodarowania działki stwarzającym zagrożenie zarówno dla pracowników budowy jak i osób postronnych są: sieci uzbrojenia ternu oraz sąsiedztwo drogi gminnej. Teren budowy należy wygrodzić zachowując szczególną staranność, tak, aby uniemożliwić dostęp osób postronnych.

Wskazanie dotyczące przewidywanych zagrożeń występujących podczas realizacji robót budowlanych.

- Prace na wysokości, z rusztowań lub z podnośników.
- Prace transportowe wykonywane na placu budowy.
- Prace pomiarowe i rozruchowe przy napięciach niebezpiecznych dla człowieka.
- Prace w wykopach przy wykonywania linii kablowych i uziomów.

Wskazanie sposobu prowadzenia instruktażu pracowników przed przystąpieniem do realizacji robót szczególnie niebezpiecznych.

Pracownicy zatrudnieni przy pracach elektroinstalacyjnych powinni posiadać określone umiejętności pozwalające na wykonywanie prac elektroinstalacyjnych oraz posiadać świadectwa ukończenia okresowych szkoleń w zakresie BHP, postępowania w przypadku pożaru i niesienia pierwszej pomocy.

Kierownik budowy przed przystąpieniem do pracy powinien zapoznać pracowników z zakresem prac przewidzianych do realizacji na każdym etapie inwestycji.

Kierownik budowy przed przystąpieniem do pracy powinien zapoznać pracowników z drogami ewakuacyjnymi, miejscami w których zgromadzono środki i sprzęt gaśniczy, środki opatrunkowe

Na placu budowy powinny być udostępnione pracownikom do stałego korzystania, aktualne instrukcje bhp dotyczące:

- wykonywania prac związanych z zagrożeniami wypadkowymi lub zagrożeniami zdrowia pracowników
- udzielania pierwszej pomocy.

W/w instrukcje powinny określać czynności do wykonywania przed rozpoczęciem danej pracy, zasady i sposoby bezpiecznego wykonywania danej pracy, czynności do wykonania po jej zakończeniu oraz zasady postępowania w sytuacjach awaryjnych stwarzających zagrożenie dla życia i zdrowia pracowników.

Wskazanie środków technicznych i organizacyjnych, zapobiegających niebezpieczeństwom wynikającym z wykonywania robót budowlanych w strefach szczególnego zagrożenia zdrowia.

Wyznaczenie miejsc magazynowania i składowania materiałów budowlanych ze szczególnym uwzględnieniem materiałów palnych, wybuchowych i niebezpiecznych oraz tras napowietrznych linii elektroenergetycznych.

Wyznaczenie dróg komunikacji i ewakuacyjnych z placu budowy.

Wyznaczenie miejsc, w których zgromadzono środki i sprzęt gaśniczy, środki opatrunkowe.

Zastosowanie ogrodzenia placu budowy zapobiegającego wstępowi osób postronnych w trakcie prowadzenia prac i w dniach wolnych.

Zastosowanie ogrodzenia wykopów, barier na rusztowaniach i dachu budynku lub osobistego sprzętu ochronnego do prac na wysokościach.

Zastosowanie oświetlenia placu budowy i pomieszczeń wewnętrznych zapewniającego bezpieczne warunki pracy.

Zastosowanie podstawowej i dodatkowej ochrony przeciwporażeniowej instalacji elektrycznych placu budowy,

Zapewnienie narzędzi i urządzeń posiadających stosowne atesty i dopuszczenia do prac na placu budowy.

Ograniczenie prac na zewnątrz budynku w trudnych warunkach atmosferycznych.

Zapewnienie poprawnego oświetlenia miejsc pracy wewnątrz i na zewnątrz budynku.

Wyposażenie pracowników w sprzęt chroniący przed upadkiem z wysokości.

Wykonanie nad przejściami daszków i osłon.

W miejscach zagrożonych spadaniem przedmiotów z wysokości, wyznaczyć strefę niebezpieczną, odpowiednio ją ogrodzić i oznakować,

Stosowanie do pionowego transportu materiałów na wysokościach, urządzeń stabilnie i pewnie zamocowanych, a pracownicy obsługujący winni być wyposażeni w środki ochrony indywidualnej (sprzęt chroniący przed upadkiem z wysokości, hełm ochronny).